Elevador eléctrico de vidrio

UPTER CA 400 GL

Para el montaje de vidrio en altura

Los elevadores eléctricos de la serie GL han sido diseñados para facilitar la instalación de fachadas de vidrio. Se trata de dispositivos portátiles para su uso inmediato en la obra. Su puesta en marcha requiere menos de un minuto sin necesidad de herramientas. Los elevadores se componen únicamente de dos elementos de aluminio:
el mástil de elevación y el soporte del vidrio.

Mástil de carga

- En el modelo CA 400 GL con carriles de deslizamiento anti-torsión
- Cuatro patas provistas de ruedas con freno y tubos extensores para su uso en terreno inclinado
- Nivel de burbuja en la cabecera del mástil para un control perfecto de la posición
- Motor 230 V - 50/60 Hz monofásico con velocidad variable
- Posibilidad de utilización manual en caso de corte o falta de corriente eléctrica
- Mando de control ergonómico con clip para cinturón

Sistema de sujeción del vidrio

- Ventosas de seguridad por aspiración, diámetro 200 mm, capacidad certificada TÜV de 65 kg, factor de seguridad 2 con indicador de seguridad. Ventosas fabricadas en acero y latón
- Características del sistema de sujeción del vidrio 4 ventosas)
- Sistema de elevación del vidrio en posición horizontal o vertical (ángulo de ajuste de 90°
- Sistema de mástiles de carga superpuestos en el modelo

UPTER	Carga soportada con un ángulo de 80°	Altura de elevación	Dimensiones con base cerrada	Dimensiones con base abierta	Peso del mástil de carga
CA 400 GL	120 kg / 4,2 m	4,2 m	550 x 660 mm	980 x 1010 mm 1590 x 750 mm	66 kg

Elevador eléctrico de vidrio

UPTER CA 400 GL

Ventajas técnicas

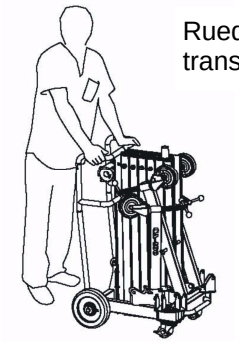

Ruedas y asa transporte

Sistema de sujeción del vidrio fabricado en aluminio con 4 ventosas
(Cristal hasta 4 m)

Con 2 pies para levantar
Techo y Fachada
(Para levantar la parte delantera, se requieren en función de la carga contra los dos de peso (incluido)

accesorios

La placa de soporte

bandeja
750 x 450 mm
para la transformación

Extensión de la bandeja

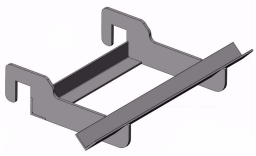

montaje de cristal
para el transporte
vidrio y facilitar
montaje

horca
para la toma
Carga a
grado
(Se suministra con

timón
Capacidad 70 kg
(Utilizado con
tallo)

KeM.Tech

www.kemtech-ksf.com

Elevador eléctrico de vidrio

UPTER CA 400 GL

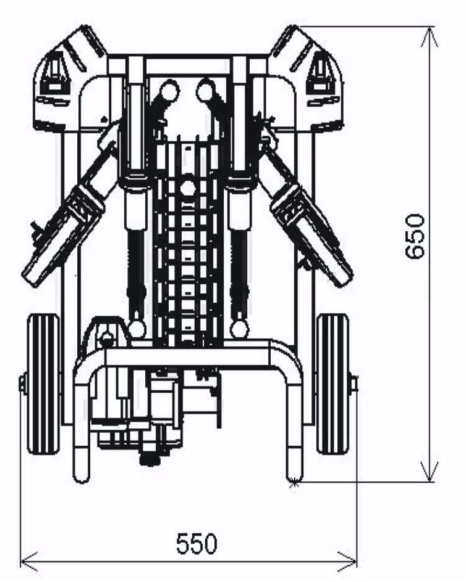

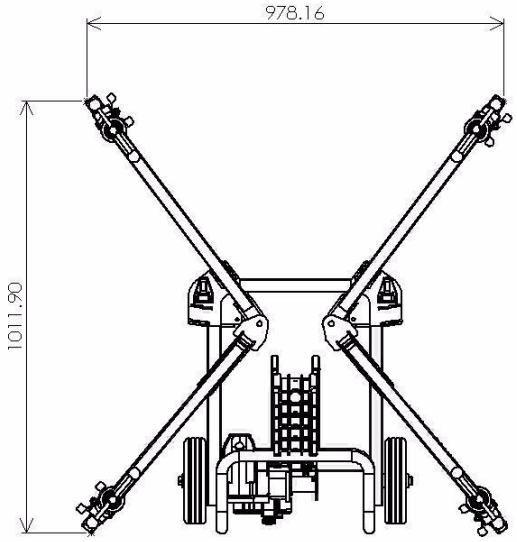

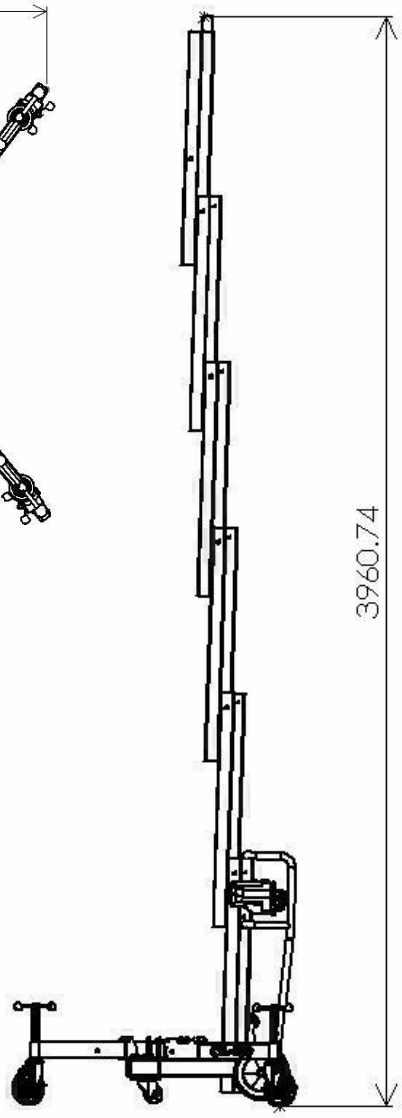

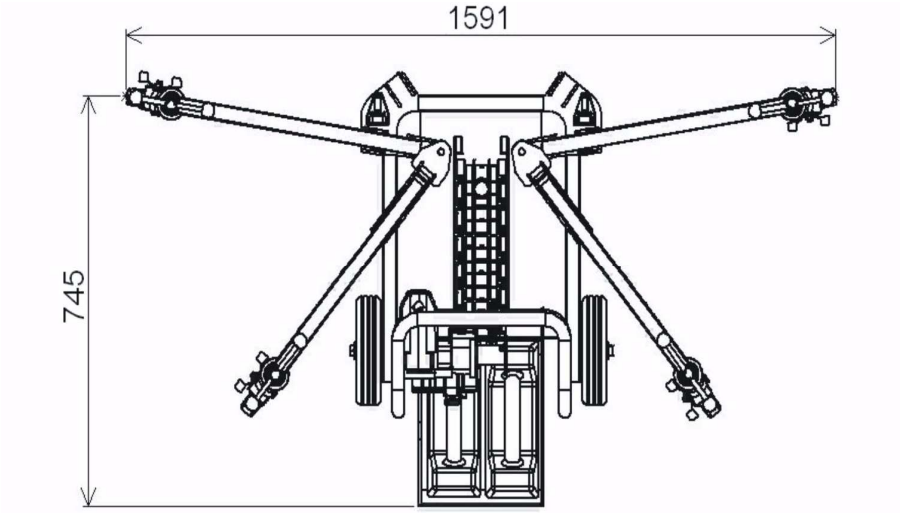

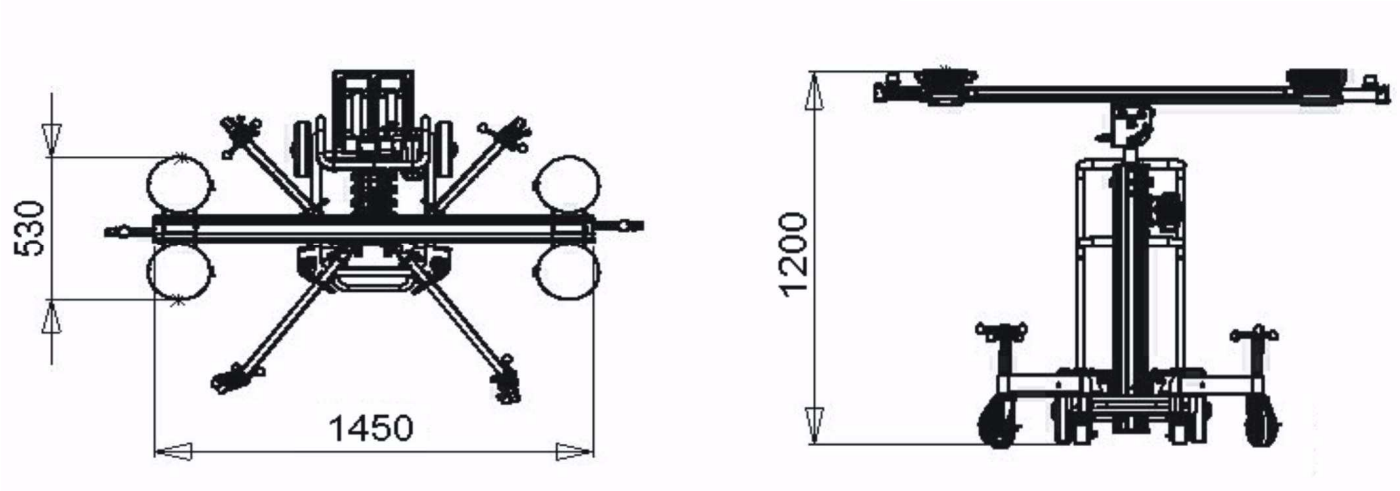

KeM.Tech
www.kemtech-ksf.com

CH - 1213 Petit Lancy
Tel + 41 79 937 09 97
Fax + 41 22 545 75 39
kemtech@bluewin.ch