ELEVADOR ELECTRICO DE VIDRIO GL 850 DC

300 kg de peso hasta 8,7 m de altura

Para el montaje de fachadas metálicas y cristaleras

El elevador de vidrio KSF Modelo **GL DC** ha sido diseñado para facilitar la instalación de cristaleras y fachadas metálicas.
Se trata de un dispositivo autónomo gracias a su alimentación por medio de una batería, y con el equipo proporcionado es además un elevador de carga versátil para la obra o el taller.

Elevador montacargas

- Puesta en marcha en cuestión de segundos sin necesidad de herramientas
- Estructura compacta y muy sólida
- Ruedas con llantas metálicas para un desplazamiento cómodo en obra
- Equipado con dos estabilizadores a rosca para su uso en terrenos inclinados
- Mástil equipado con un doble sistema automático anticaída
- Cárter de protección del cable en el primer bastidor
- Poleas de acero con carenado
- Agujero de remolque para la elevación de la máquina con grúa
- Cable de elevación de acero de alta resistencia
- Desplazamiento en altura o longitudinalmente

Motores

- Cabestrante de 12 voltios con freno automático por falta de corriente
- Cable de elevación guiado por cuatro rodillos
- Alimentación por baterías sin mantenimiento con cargador rápido integrado
- Cabestrante y batería protegidos con carenado de acero
- Velocidad reducida automáticamente (subida y bajada) a partir del primer bastidor

Doble dispositivo de control polivalente

- Sistemas polivalentes que incluyen
- Control remoto industrial con parada de emergencia Mando con cable

Otras versiones disponibles

· Modelo GL - Con cabestrante manual de doble empuñadura

KeM.Tech
www.kemtech-ksf.com

ELEVADOR ELECTRICO DE VIDRIO GL 850 DC

Herramientas incluidas

GL - U

Horca multidireccional (patentada) para el acople del cabezal
Movimiento hacia delante / atrás de 300 a 600 mm

- Movimientos de izquierda / derecha de 250 mm respecto al mástil
- Peso: 18 kg

GL - 4 V

Cabezal para techos y fachadas
Capacidad: 180 kg con 4 ventosas con sistema de bombeado

- Capacidad: 180 kg con 4 ventosas de bomba (¿)
- Cabeza rotatoria articulada que permite la elevación en varias posiciones
- Peso: 27 kg

GL - 4 V

Cabezal para fachadas metálicas

- Capacidad: 240 kg con 4 ventosas en línea
- 2 ventosas de posición ajustable
- Peso: 25 kg

HORQUILLA
Horquilla elevadora

- Capacidad: 300 kg
- Transforma el modelo GL en monta cargas
- Elevación sobre el suelo: 50 mm
- Peso: 14 kg
- Opción de porta vigas

HK
Gancho de elevación

- Transforma la horca en polipasto para cualquier

ELEVADOR ELECTRICO DE VIDRIO - GL 850 DC		
Capacidad de carga	kg	300
Altura de elevación (punta del mástil)	m	8,7
Altura de base	m	2,15
Peso	kg	268
Contrapeso (4 x 22,5 kg)	kg	90
Largo x ancho - plegado	mm	900 x 760
Largo x ancho - posición de trabajo	mm	2220 x 1510

ELEVADOR ELECTRICO DE VIDRIO GL 850 DC

Ventajas técnicas

Carter de protección de cables con agujero de remolque

Ventosa de seguridad por bombeo
Ø 200 mm – 100 kg vertical
Fabricada en acero y latón
Factor de seguridad 2 (normativa GS)

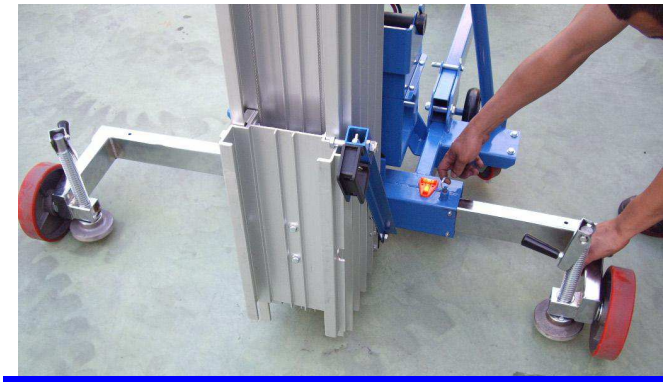

Chasis con distancia entre ejes variable mediante dos tornillos de ajuste y nivel para utilización en terrenos inclinados

Polea de acero con protección del cable

Guía cable de 4 rodillos

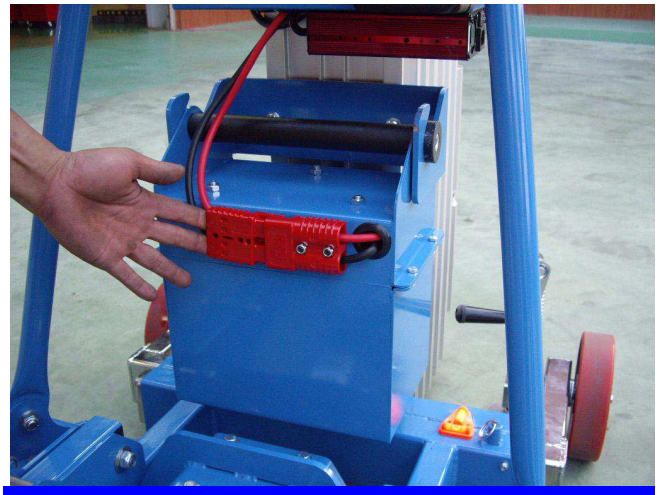

Batería extraíble protegida por un cárter de acero. Conexión eléctrica de toma rápida

Control remoto con parada de emergencia

Contrapeso
4 x 22,5 kg

Mando alternativo con cable

Mástil abatible fácilmente para un transportar la máquina longitudinalmente

KeM.Tech
www.kemtech-ksf.com

ELEVADOR ELECTRICO DE VIDRIO GL 850 DC

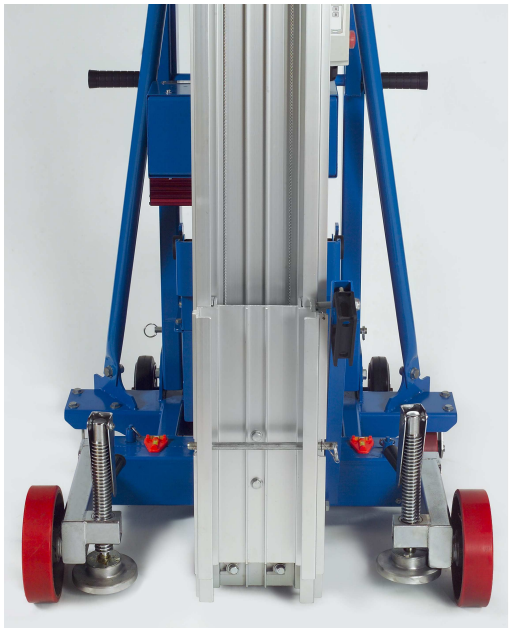

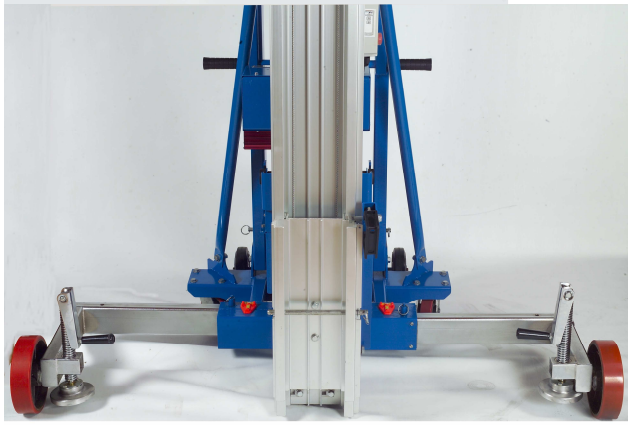

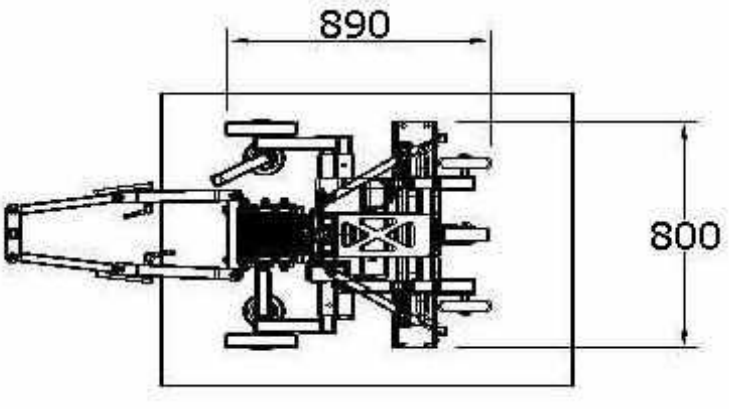

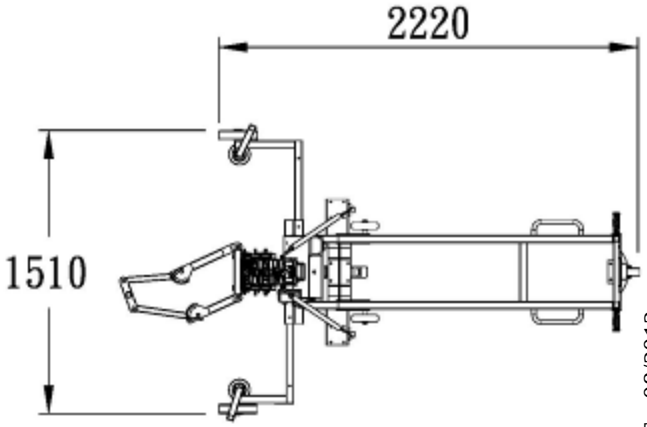

KeM.Tech
www.kemtech-ksf.com

CH - 1213 Petit Lancy
Tel + 41 79 937 09 97
Fax + 41 22 545 75 39
kemtech@bluewin.ch

© KEMTECH - KSF EUROPE - 08/2012