Elévateur électrique à fourche ES 850

300 kg / Levée 8,7 m

- Fourche inversable de longueur 650 mm
- Mise en action en quelques secondes sur chantier
- Construction compacte très robuste
- Roues de Ø 250 mm avec jante métal pour un transport aisé sur chantier et permettant un roulage même sur des sols accidentés
- Pourvu de 2 pieds stabilisateur latéraux
- Mât pourvu d'un anti-chute automatique
- Carter de protection du câble sur la 1ère échelle
- Poulies en acier avec carénage
- Oeil permettant un levage par grue
- Câble acier à très haute résistance
- Verrou de retenue du chariot pendant le transport
- Vis de relevage à triple fonction fonction (design Upter)
  permet après travail le relevage sans effort des jambes
  fait office de frein sur tout chantier
  Rééquilbre l'élévateur sur des sols non plats

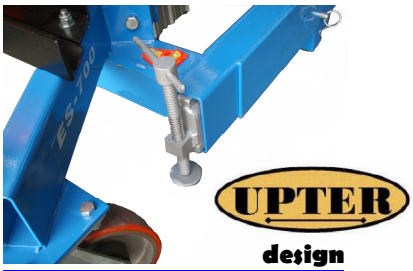

Vis de relevage

Moteur de levage électrique 230 V monophasé 50 Hz

- Moteur avec frein automatique par manque de courant
- Réducteur planétaire à 2 étages
- Passage automatique en petite vitesse sur la 1ère échelle

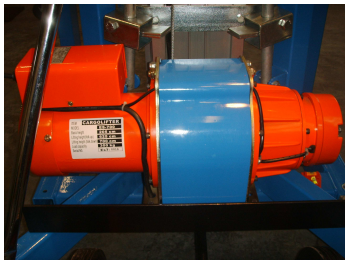

Moteur frein
230 V monophasé

Version pour travail en façade

Pour utilisation en façade

La série avec contre-poids est multi-usage par excellence.
Sur chantier il est possible de travailer directement en façade et atelier c'est un élévateur multi-usage.

Le chassis est pourvu de pieds stabilisateurs rétractables pourvus de vis de niveau permettant ainsi une utilisation sur des sols non plats

Disponibles en versions suivantes :
- Moteur 230 V monophasé 50/60 Hz

Treuil manuel à double manivelle avec frein automatique

Option :

- Potence de levage

KeM.Tech
www.kemtech-ksf.com

Elévateur électrique à fourche

ES 850

Poulie acier avec protection du câble

Verrou de mât

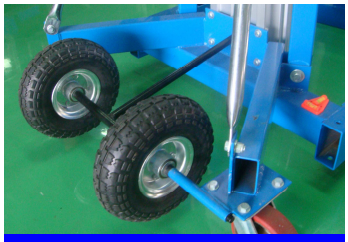

Roues de transport Ø 250 mm

Carter de protection du câble avec œil de levage

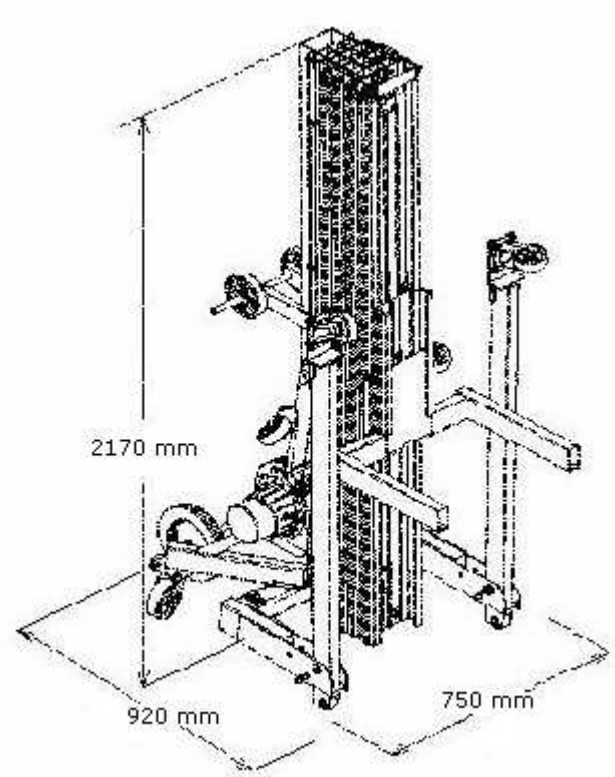

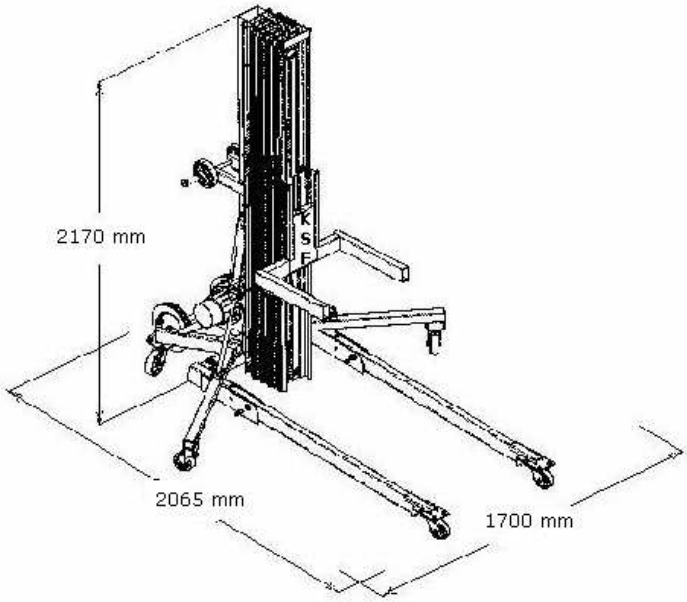

Modèle		ES 850
Hauteur de base	mm	2160
Hauteur de levée (fourches basses)	m	8,1
Hauteur de levée (fourches hautes)	m	8,7
Longueur x largeur (position gara-ge)	mm	920 x 750
Longueur x largeur (utilisation)	mm	2070 x 1700
Hauteur de prise (fourches basses)	mm	170
Hauteur de prise (fourches hautes)	mm	600
Poids	Kg	240

CE

KeM.Tech
www.kemtech-ksf.com

Pour la Suisse / International
CH - 1213 Petit Lancy
Tel + 41 79 937 09 97
Fax + 41 22 545 75 39
ksf.europe@gmail.com

Pour la France / RF Gondrand
74100 Annemasse
Tél 06 62 04 66 50
Fax + 41 22 545 75 39
ksf.europe@gmail.com

©KSF - UPTER - Sous réserves de modifications sans préavis - Edition 07 / 2010