Tragbarer elektrischer Glaslift CA 400 GL

für die Montage von Gläser für Wintergärten

CA 400 GL wurde entwickelt für die Montage von Gläser für Wintergärten

Mast hergestellt aus robustem Aluminium, leicht und tragbar für den sofortigen Einsatz.

CA 400 GL besteht aus nur zwei Komponenten :

- **das Hebegerät**
- **die Glasaufnahme.**

Hebegerät

- In Sekunden aufgestellt und das ganz ohne Werkzeuge
- Kapazität von 120 kg mit Gleitschienen
- Die **4 Stützen mit Räder** können variabel eingestellt werden. Deshalb wird der Glaslift auch bei Unebenheiten eingesetzt
- Leichtes ausnivellieren des Glaslifts durch eingebaute Nivellierhilfe
- Vier **Transporträder** und 1 Handgriff um den Transport zu erleichtern

Elektromotor

- Spannung 230 V / 4 A – Wechselstrom 50/60 Hz mit **regelbarer** Hebe- und Senkgeschwindigkeit.
- Handbetrieb möglich (Kurbel für stromlosen Betrieb wird mitgeliefert)
- Geräteschutz durch Rutschkupplung
- **Not-Stopp Knopf** : wenn der Knopf gedrückt wird, stoppt der Glaslift sofort.

Glasaufnahme aus Aluminium mit Handpumpe

- Dreh-Knickgelenke mit enormer Beweglichkeit (einstellbar bis 90°)
- Saugheber (TÜV geprüft) für VSG-Scheiben mit eingebauter Handpumpe. Besonders hohe Sicherheit durch Visuelle Kontrolle des Vakuums. Saugscheibe ø 200 mm - TÜV Traglast 65 kg
- Vier Saugheber und Verlängerungen für Scheibe bis 4 m Länge.

UPTER	Traglast bei Winkel v. 80°	Max. Ausfahrt Höhe	Mast Gewicht	Maße Geschlossen	Maße Offen	Glastraverse
CA 400 GL	120 kg / 4,2 m	4, 2 m	66 kg	550 x 650 mm	980 x 1010mm 1590 x 750 mm (***)	20 kg

KeM.Tech
www.ksf-montagelift.com
ksf.europe@gmail.com

ISO 9001

Tragbarer elektrischer Glaslift

CA 400 GL

Die technischen Vorteile

Einfacher Transport durch Transportrollen und Handgriff

Glassauger-Traverse
Mit zwei Verlängerungen

Dreh-Knick-Gelenk erlaubt vertikales und horizontales heben der Glas-Elemente

- Ohne Gewichte für Überkopf-Montage

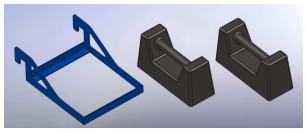

- Mit 2 Gegengewichte à 23 kg für Wand-Montagen

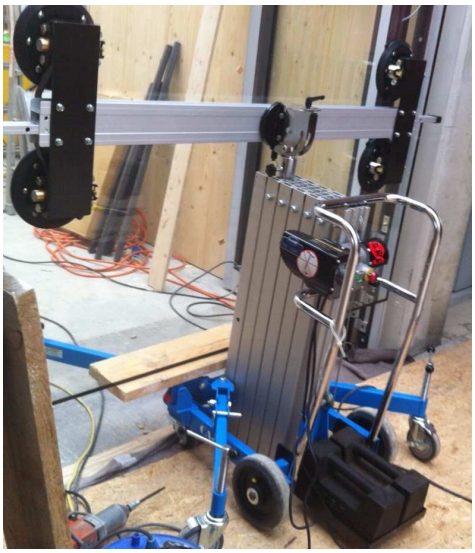

KeM.Tech
www.ksf-montagelift.com

ksf.europe@gmail.com

ISO 9001

Tragbarer elektrischer Glaslift

CA 400 GL

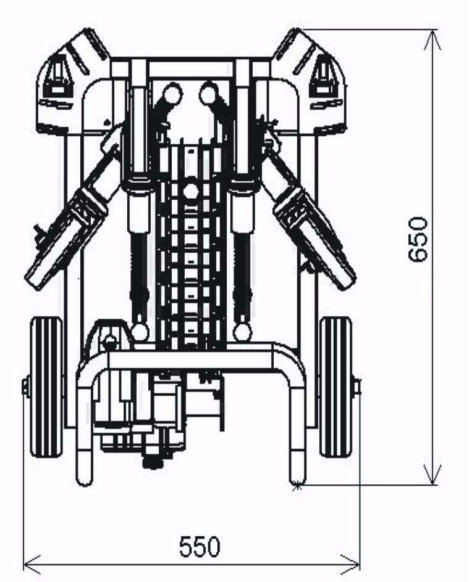

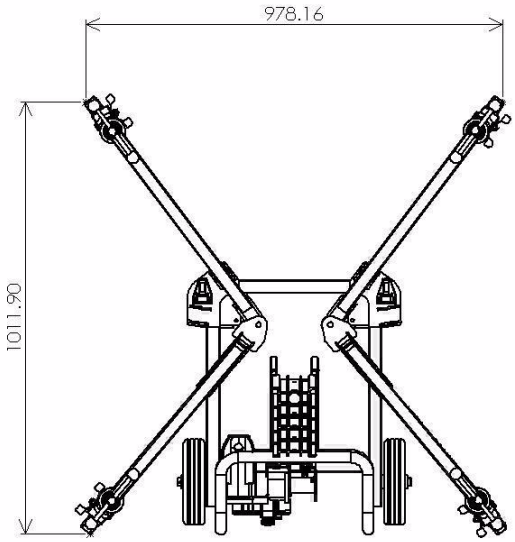

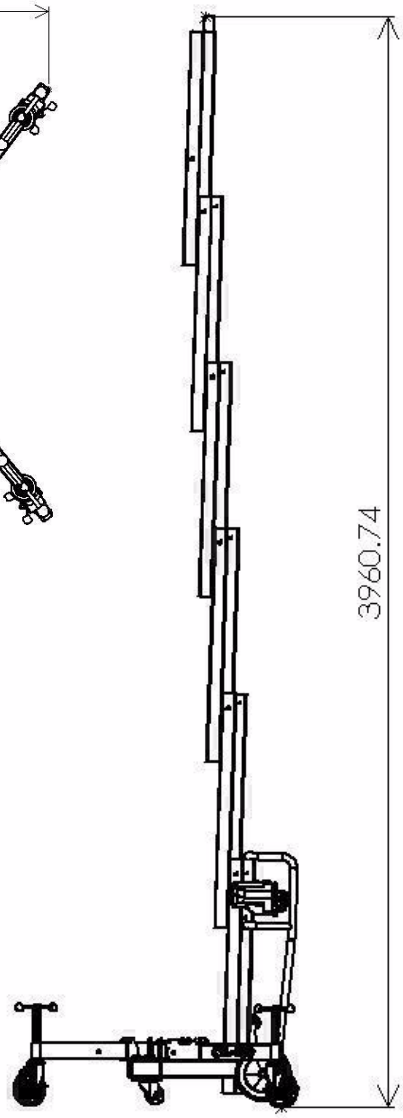

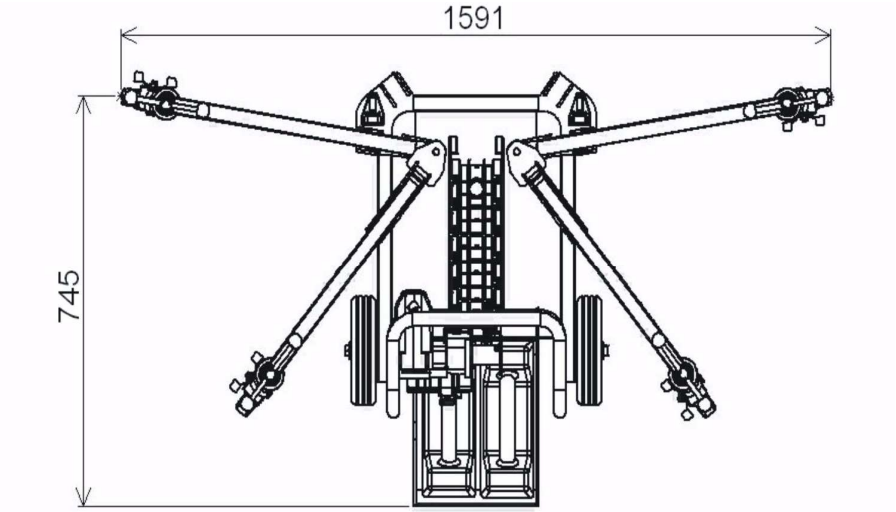

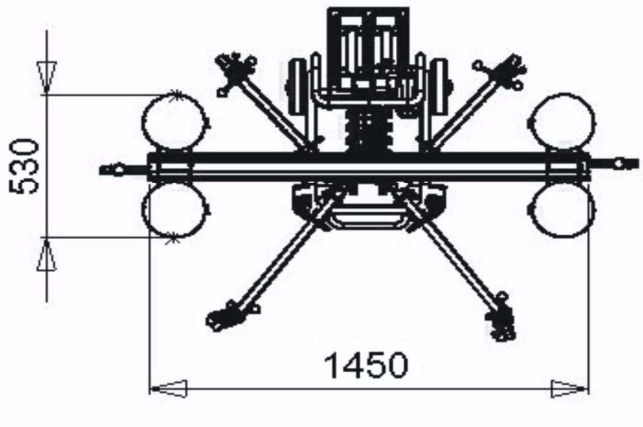

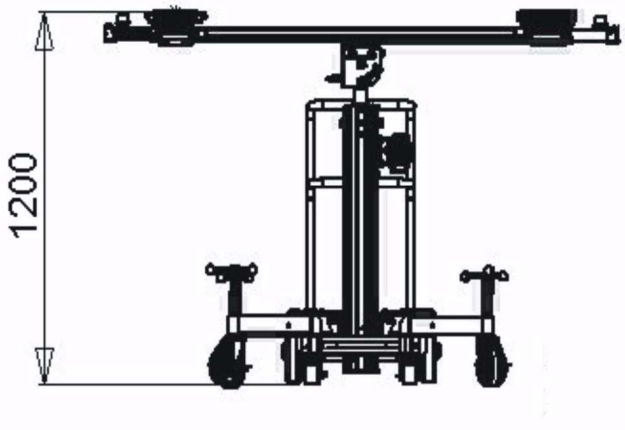

CE

KeM.Tech

www.ksf-montagelift.com

ksf.europe@gmail.com

ISO 9001

Tragbarer elektrischer Glaslift

CA 400 GL

Zubehöre

Für Markisen / Für Träger

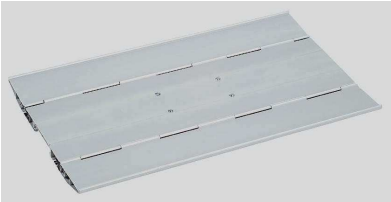

Plattform - Traglast 150 kg
750 x 450 mm

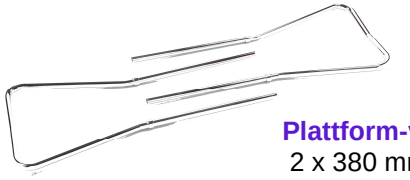

Plattform-verlängerung
2 x 380 mm

Für Dachfenster / Für Skylight / Für Balkon– u. Treppengeländer

Kranarm - 100 kg
für Frontverglasung

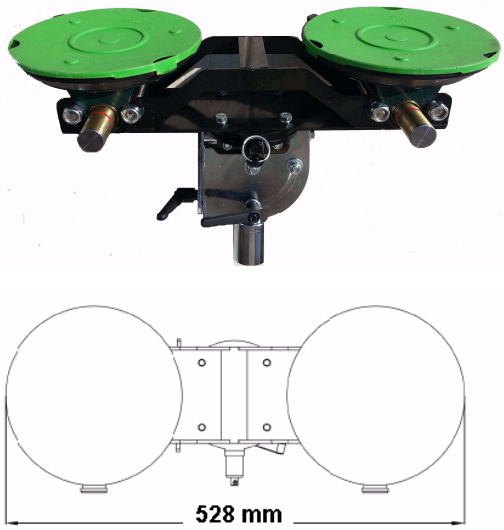

Glastraverse G-CM - 130 kg
für Dachfenster

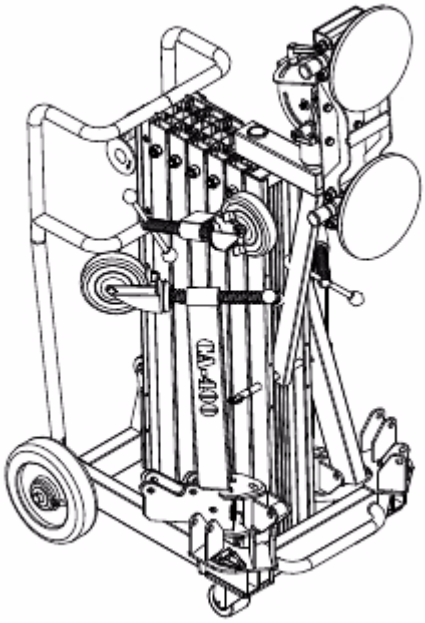

UPTER design

Sonstiges Zubehöre

UPTER design

Glasstütze
Passt die Breite dess Glases
Erleichtert die Montage des Glases am Glastraverse

Tragbarer elektrischer Glaslift

CA 400 GL

andere Möglichkeiten