Diable élévateur pliant

ML 2

Avec plateau ou fourche

Capacité avec plateau avec fourche	120 kg 150 kg
Levée avec plateau avec fourche	1026 mm 1057 mm
Hauteur chargement - Plateau Fourche	65 mm 100 mm
Poids - Mât Plateau Fourche	24 kg 4 kg 5 kg
Cotes - Plateau Fourche réglable	400 x 420 mm 370 x 320 - 590 mm
Treuil à cable - Capacité Câble Groupe d'utilisation DIN 15020	230 kg Ø 4 mm- 1429 kg 1 Cm / M2

- Livré au choix avec plateau ou fourche amovible
- **Se plie et se déplie** en quelques secondes
- Une personne en toute sécurité lève et transporte la charge
- Construction compacte **en aluminium** de haute résistance
- Câble acier intégré dans le mât, qualité levage traité anticorrosion
- Roues de Ø 250 x 70 mm pour faciliter le transport
- Empattement des roues permettant une utilisation sur des sols imparfaits
- Position ergonomique du treuil pour une utilisation naturelle
- **Les fourches d'appuis** sont pourvues de galets en position avant
- Autre avantage :
  sur chantier ou dans un atelier peut même servir d'établi mobile

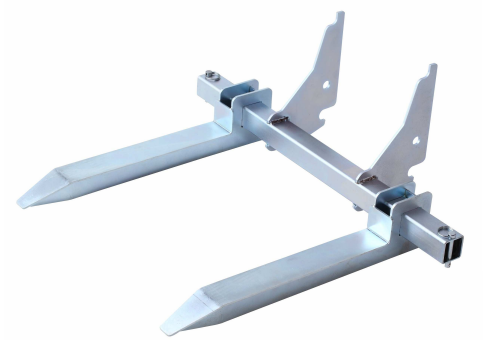

KeM.Tech
www.kemtech-ksf.com

ksf.europe@gmail.com

ISO 9001

Diable élévateur pliant

ML 2

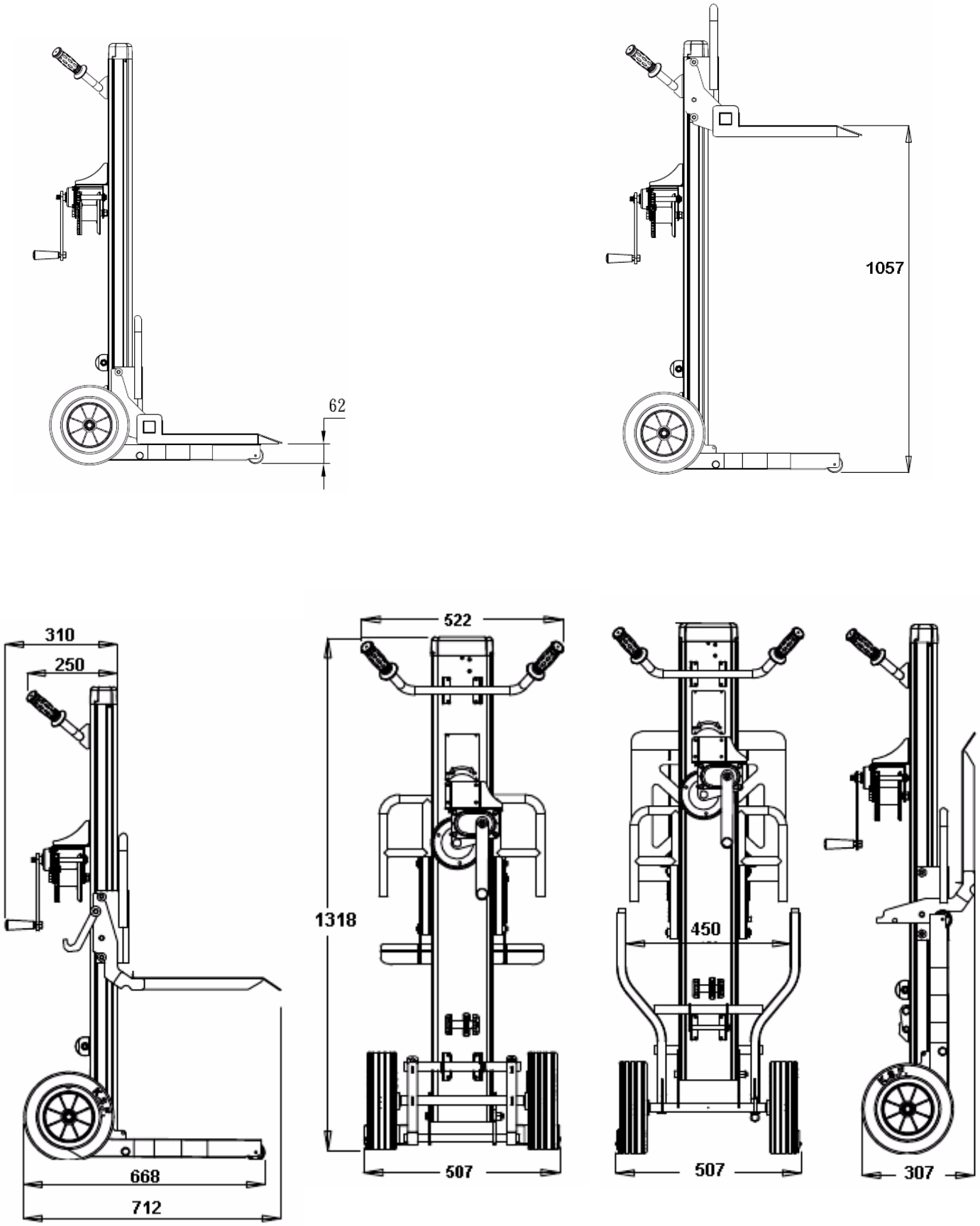

KeM.Tech
www.kemtech-ksf.com
ksf.europe@gmail.com

CE

afaq AFNOR CERTIFICATION
ISO 9001