KeM.Tech
K.S.F.

Robot de vitrage

R 420

Tout terrain jusqu'à 420 kg

Robot de vitrage idéal pour la mise en place de fenêtres et des vitres lourdes de grande dimensions.
Avec ces ventouses alimentées par accus et son moteur électrique de translation et de direction sur batterie, tous les mouvements sont ainsi commandés par une seule personne par boîtier filaire.

- Palonnier de 420 kg avec ventouses à **double circuit** - Norme EN 13155
- Alarmes sonores et optiques en cas de mauvaise fonction des ventouses
- Tous les mouvements de basculement avant, arrière et latéraux sont électriques
- **Bras télescopique permettant une prise de la charge au sol**
- Articulation spécifique du bras télescopique pour un passage par des portes
- Rotation manuelle de la tête du palonnier dans toutes les directions
- Bras télescopique de 600 mm
- **Entraînement et direction électriques pour utilisation tout terrain**
- Roues motrices jumelées
- Arrêt d'urgence arrière pour protéger l'utilisateur
- Chargeur de batterie incorporé et protégé
- Indicateur de charge de la batterie et compteur horaire
- Avec 2 stabilisateurs latéraux
- **Chassis mobile de 200 mm pour faciliter le montage**
- Chassis protection IP 65

KeM.Tech
www.kemtech-ksf.com

ksf.europe@gmail.com

afaq AFNOR CERTIFICATION
K.S.F. ISO 9001

Robot de vitrage

R 420

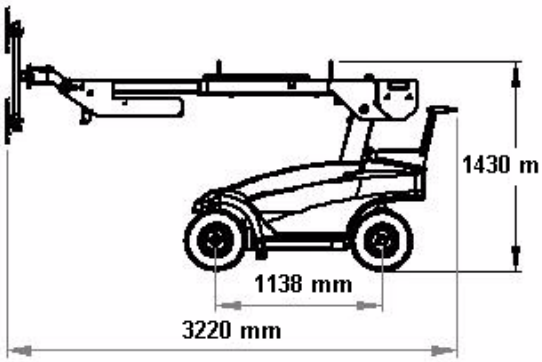

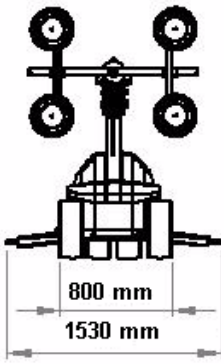

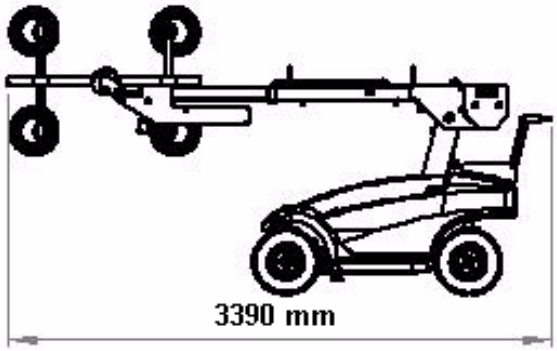

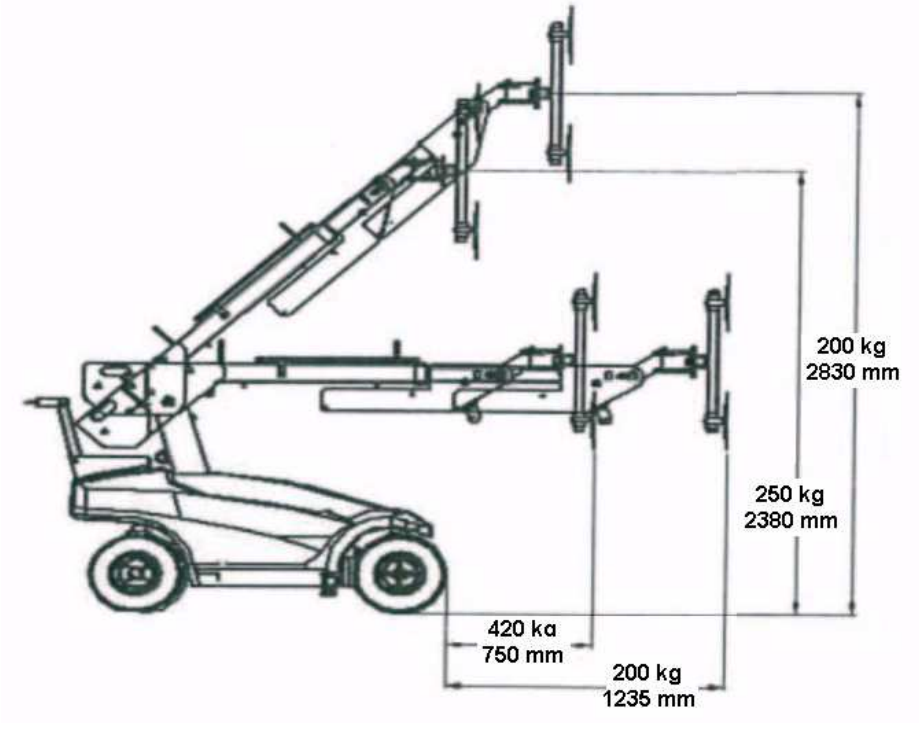

Poids du chariot	Kg	680
Poids total	Kg	730
Longueur	mm	2300
Course du bras télescopique	mm	600
Vitesse d'avance	2	
Réglage latéral	200 mm	

Tension de charge	230 V
Chargeur intégré	Cetek XT 14000
Temps de charge	Env. 8 heures
Batteries	2 x 12 V / 2 x 100 A
Tenue de charge	Env. 30 heures
Roue d'entraînement	1000 W - AC
Frein	Electrique

Données techniques pour la version de base

4 Ventouses	Diam. 300 mm
Inclinaison du bras de charge	-100° à + 100°
Capacité du bras télescopique replié / déplié	500 kg

KeM.Tech
www.kemtech-ksf.com

ksf.europe@gmail.com

ISO 9001

Capacité de charge Robot 420 kg version XL
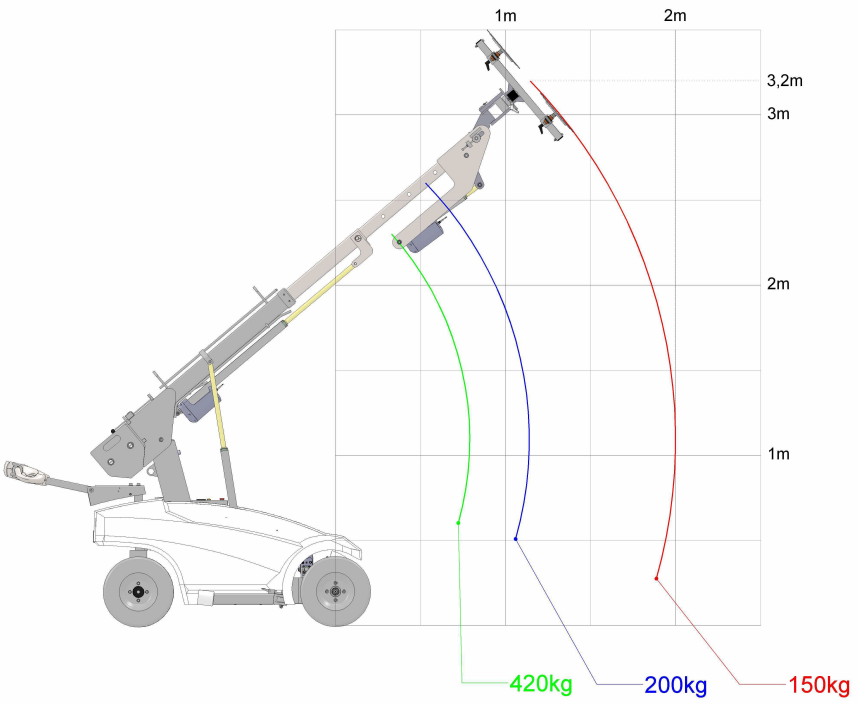
Capacité de charge - R 420 XL
Lastendiagramm R 420 XL