Elévateurs électriques portables pour HVAC industries

Capacité de charge jusqu'à 250 kg - Hauteur de levage jusqu'à 4,9 m

CM 270

CM 340

CM 439

CM 520

CA 400 P

BD 400

Tension 230 V
4 ampères

Les élévateurs électriques portables fabriqués par KSF permettent la mise en hauteur de toute charge en sécurité. Ce sont des appareils de levage adaptés à tous les chantiers. Petits et portables, ils se transportent tous aisément pour une mise en action immédiate.

- Mât en aluminium (CM tubes coulissants - CA et BD rails anti-torsions)
- Mise en action en quelques secondes sans outil
- Utilisation possible sur sol en pente / escaliers
- CM 520, CA et BD avec roues frein, CM 340 roues avec frein en option
- Moteur électrique 230 V monophasé à **variateur de vitesse**
- Utilisation possible si panne de courant (manivelle ou visseuse en option)
- **Limiteur de couple intégré**, coupe le levage en cas de surcharge
- CM et CA avec Plateau tournant à 360° avec blocage multi-positions
- BD avec fourche de levage et potence (plateau en option)
- Système spécial UPTER de réglage des pieds pour **travail près du mur** pour CM 340, CM 520, CA400 et BD 400.

CM 340
Travail en façade

KSF	Hauteur de base charge	Hauteur de levage	Charge admise	Poids Mât (*)	Cotes pieds fermés
CM-270	880 mm	2,6 m	120 kg	14 kg	150 x 150 mm
CM-340	970 mm	3,3 m	130 kg à 3,0 m 120 kg à 3,3 m	21 kg	300 x 250 mm
CM-439	1150 mm	4,3 m	130 kg à 3 m 120 kg à 4 m 90 kg à 4,0 m	26 kg	300 x 250 mm
CM-520	1120 mm	4,9 m	140 kg à 3 m 130 kg à 4 m 90 kg à 4,9 m	38 kg	380 x 380 mm
CA 400 P	990 mm	4 m	150 kg	66 kg	550 x 650 mm
BD 400	50 mm	4,1 m	250 kg	100 kg	600 x 720 mm

(*) = pour CM et CA Plateau 440 x 750 mm, poids 5,3 kg

KeM.Tech
www.kemtech-ksf.com
ksf.europe@gmail.com

ISO 9001

Elévateur électrique portable

UPTER CM 340 CM 520

Hauteur de levage jusqu'à 4,9 m

UPTER élévateur électrique portable permet la mise en hauteur de toute charge lourde en toute sécurité.

C'est l'appareil de levage adapté à tous les chantiers.

Petit et portable il se transporte aisément pour une mise en action immédiate.

Il se compose de 2 éléments :
- **le mât de levage**
- **le plateau pour la charge**

UPTER design

Appareil breveté

- Mât en aluminium - Série CM (tubes coulissants)
- Utilisation immédiate sur chantier, mise en action en quelques secondes sans outil
- Utilisation possible sur sol en pente / escaliers grâce au réglage spécifique des pieds
  CM 520 avec roues frein, CM 340 roues avec frein en option
- Moteur électrique 230 V monophasé à **variateur de vitesse**
- Utilisation possible si panne de courant par manivelle fournie (ou visseuse sur accus, non fournie)
- **Limiteur de couple intégré**, coupe le levage en cas de surcharge
- Plateau tournant à 360° avec blocage multi-positions
- Système spécial UPTER de réglage des pieds pour **travail près du mur**

UPTER	Hauteur de base	Hauteur de levage	Charge Admise	Poids Mât (*)	Cotes pieds fermés	Cotes Pieds ouverts
CM-340	970 mm	3,3 m	130 kg à 3,0 m 120 kg à 3,3 m	21 kg	300 x 300 mm	1100 x 1000 mm
CM-520	1120 mm	4,9 m	140 kg à 3 m 130 kg à 4 m 90 kg à 4,9 m	38 kg	380 x 380 mm	1400 x 1400 mm

Tension 230 V
4 ampères

(*) = + Plateau 440 x 750 mm, poids 5,3 kg (**) = travail en façade

KeM.Tech
www.kemtech-ksf.com
ksf.europe@gmail.com

ISO 9001

Elévateur électrique portable

UPTER
CM 340
CM 520

Les avantages techniques

4 pieds réglables en longueur pour utilisation sur escaliers ou sols en pente
Cinématique spéciale pour utilisation contre un mur

Utilisation manuelle
possible avec la manivelle fournie

Boîtier de commande
avec inverseur de marche
avec attache ceinture

Niveau à bulle
contrôle parfait de la position des pieds

Plateau rotatif
avec vis de blocage

Transport sur chantier
CM 340 = 2 sacs de transport
Roues en option
CM 520 = 2 roues + poignée de basculement

Accessoires

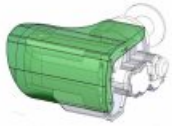

Protection moteur
Protège le moteur en ambiance poussiéreuse

Rallonges plateau
Longueur de 2 x 380 mm

Kit Roues CM 340
1 x pour le mât
1 x roue sur chaque pied

© UPTER - KEM.TECH
Sous réserves de modifications sans préavis - Edition 05 / 2016

Elévateur électrique portable

UPTER
CM 340
CM 520

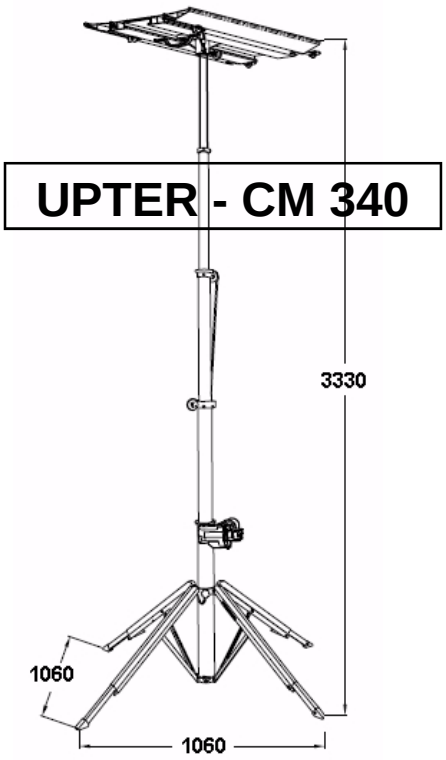

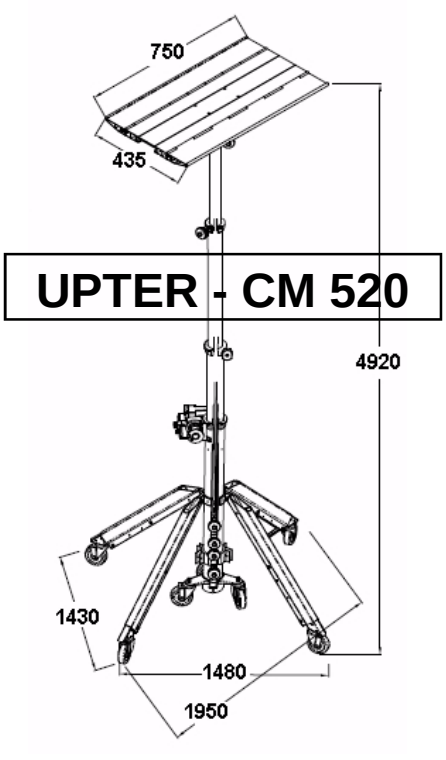

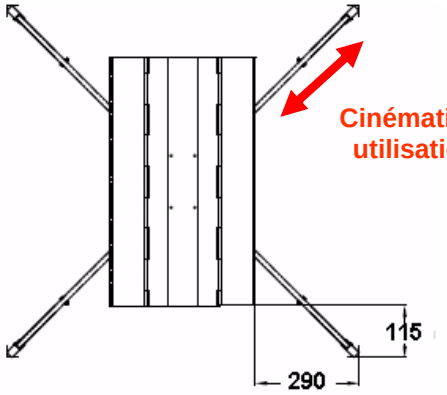

Cinématique spéciale pour utilisation contre un mur

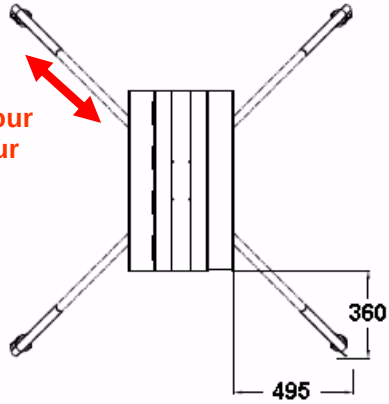

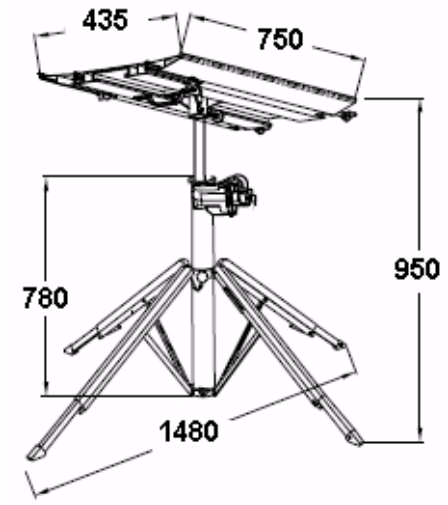

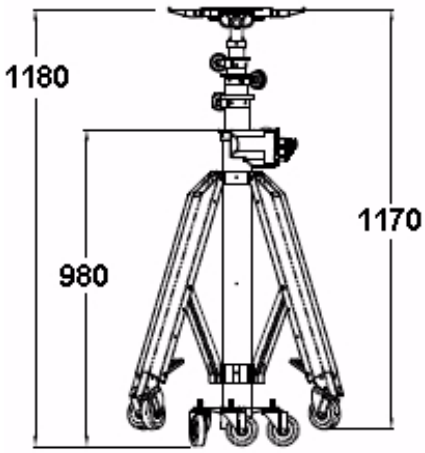

Elévateur électrique portable

UPTER
CM 340
CM 520

Elévateur électrique portable CM 439

Hauteur de levage 4,2 m

L'élévateur électrique portable permet la mise en hauteur de toute charge lourde en toute sécurité

C'est l'appareil de levage adapté à tous les chantiers

Petit et portable il se transporte aisément pour une mise en action immédiate

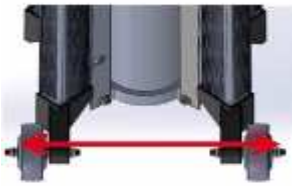

Très stable pour le transport grâce son empattement entre roues

Pieds entièrement fermés

Protection en plastic des pieds pour éviter tout dommage au pied coulissant

Epais et Large pieds pour une meilleure stabilité

CE

- Mât en aluminium (tubes coulissants)
- Seulement 2 éléments : le mât avec 4 pieds + le plateau
- Utilisation immédiate sur chantier, mise en action en quelques secondes sans outil
- Utilisation possible sur sol en pente / escaliers grâce au réglage spécifique des pieds
- Moteur électrique 230 V monophasé à **variateur de vitesse**
- Utilisation possible si panne de courant par manivelle fournie (ou visseuse sur accus)
- **Limiteur de couple intégré**, coupe le levage en cas de surcharge
- Plateau tournant (440 x 750 mm) à 360° avec blocage multi-positions
- Transport aisé sur chantier grace à ses roues et poignée de transport
- Avec deux sacs de protection (mât + plateau)
- Design UPTER - pour travail près du mur

Modèle	Hauteur de base	Hau-teur de levage	Charge Admise	Poids du mât	Cotes pieds fermés	Cotes Pieds ouverts
CM 439	1150 mm	4,27 m	130 kg à 3,0 m 120 kg à 4,0 m 90kg à 4,3 m	26 kg	300 x 250 mm	1150 x 1180 mm

KeM.Tech KSF EUROPE

ksf.europe@gmail.com

www.kemtech-ksf.com

ISO 9001