KeM.Tech
Swiss

Glasroboter - R. 600

Der geländegängige Allrounder bis 600 kg

Der Liftkopf des R 600 kann in alle Richtungen gedreht und 600 mm motorisch nach vorne teleskopiert werden.

Ebenso ist der flexible Liftkopf motorisch kippbar nach oben und unten sowie 360° manuell drehbar. 180° seitwärts schwenkbar und 200 mm motorisch auf der Vorderachse seitlich ver-schiebbar.

Der R 600 ist mit einem starken elektrischen Radantrieb aus-gerüstet und natürlich mit Einer 2-Kreis-Vacuumsaug-anlage nach EN 13155.

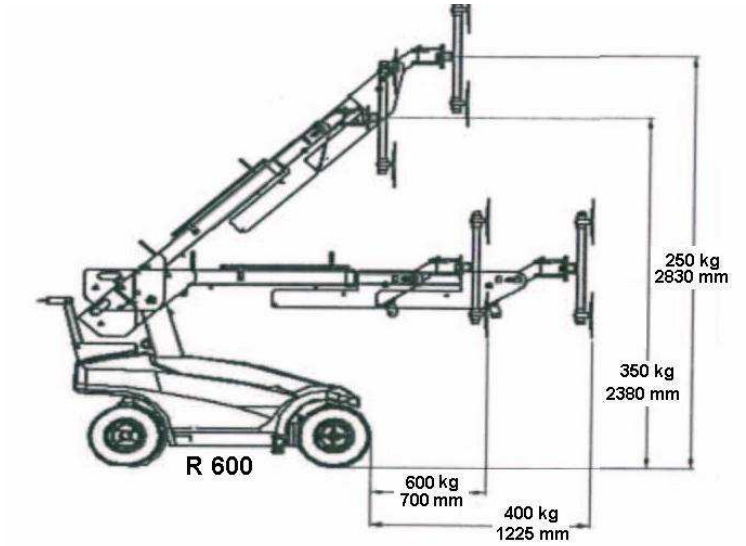

Gesamtgewicht:	ca.820 kg
Gesamthöhe:	1550 mm
Gesamtbreite:	830 mm
Gesamtlänge:	2300 mm
Teleskoplänge:	600 mm
Beweglichkeit des flexiblen Saugkopfes	-100° bis + 100°
Saugkopf	4 St.
Geschwindigkeits-regulierung	stufenlos
Seitenverschiebung:	200 mm
Hubhöhe:	2950 mm
Ladestrom:	230 Volt
integr. Ladegerät:	Cetek XT 14000
Batterien:	(2x12V) /2x105 A
Betriebsdauer:	ca. 16 Stunden

KeM.Tech

Chemin Louis Hubert, 2 — 1213 Petit Lancy
Chemin de Préveyres 57 B — 1132 Lully

Tel 079 937 09 97 Fax 022 545 75 39
kemtech@bluewin.ch

Auch zu vermieten

www.kemtech-ksf.com