Glasroboter 250 kg

GRM 250

Der GRM 250 ist ein manueller Glasroboter für Verglasungen und für Fenstermontagen. Ideal für Elemente bis zu 250 kg.

Für den leichten Transport zur Baustelle oder in obere Geschosse kann er schnell und leicht in tragbare Einzelteile zerlegt werden.

- Kompakte Bauweise
- Sehr kleiner Wendekreis
- Einfacher Transport auch in Einzelteilen
- Große Offroad Reifen
- Glas 90° schwenkbar, um durch Türen zu fahren
- Glas kann direkt vom Boden/Tisch abgenommen werden
- Saugtraverse 360° drehbar
- Manuelle Seilwinde mit automatischer Bremse
- Millimetergenaue Montage der Glasscheiben
- 4 x Saugteller Ø 204 mm (je 100 kg)

KeM.Tech
KSF EUROPE

ksf.europe@gmail.com
Für Deutschland … verkauf@ksf-europe.com

www.ksf-montagelift.com

ISO 9001

Glasroboter 250 kg

GRM 250

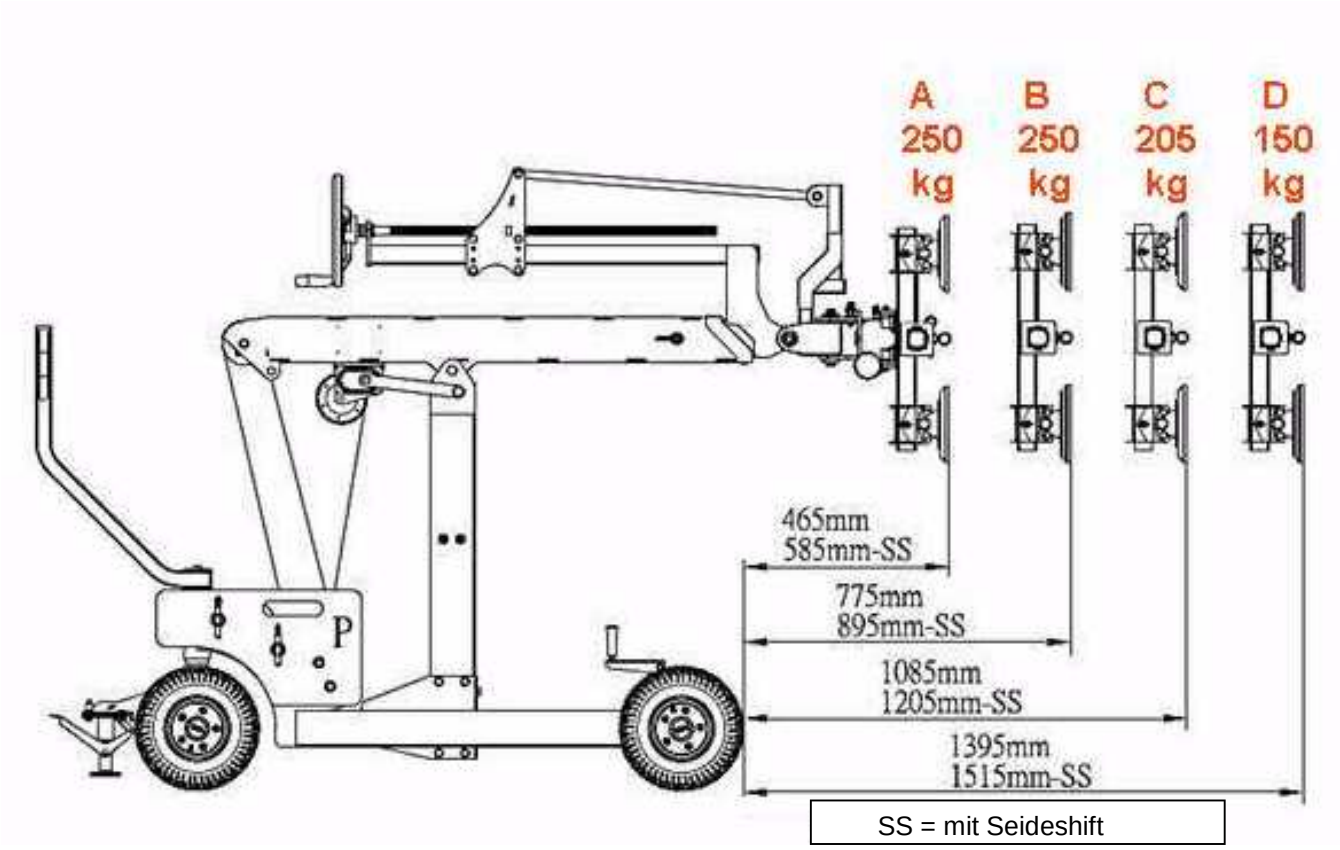

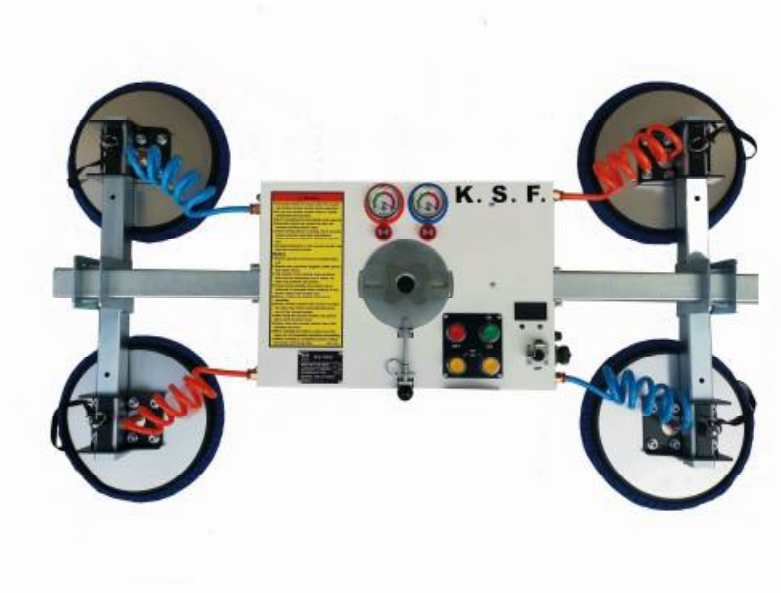

Akkusauganlage als Zubehöre - 300 kg

Seitwärts auf 210 mm

Glasroboter 250 kg

GRM 250

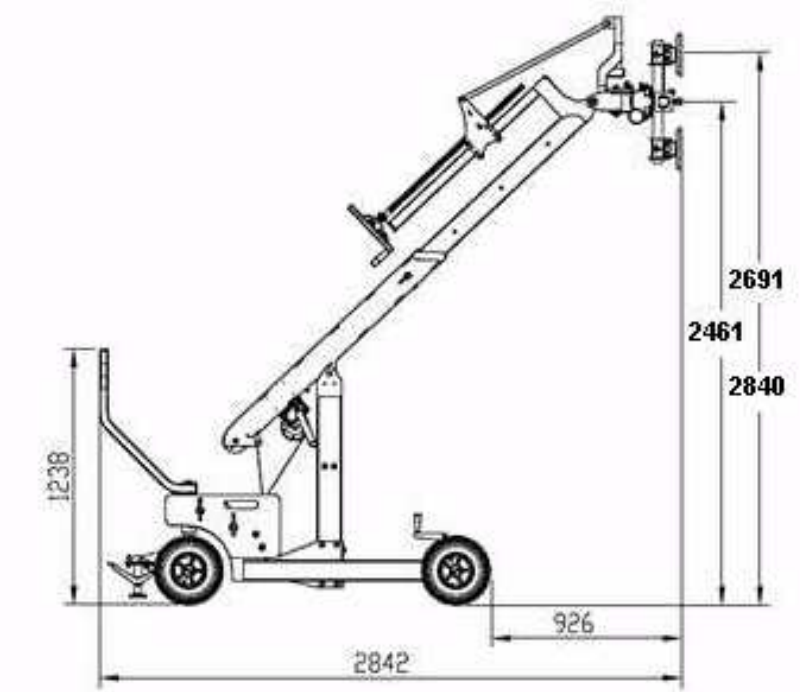

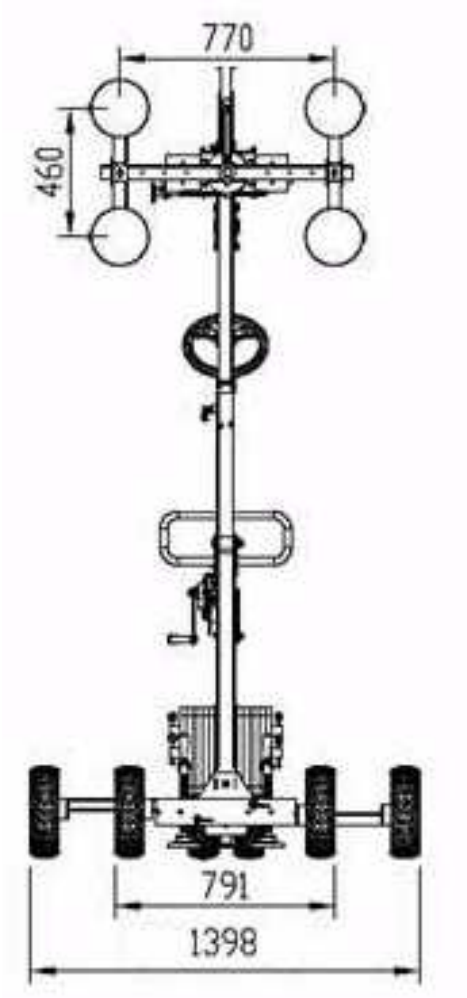

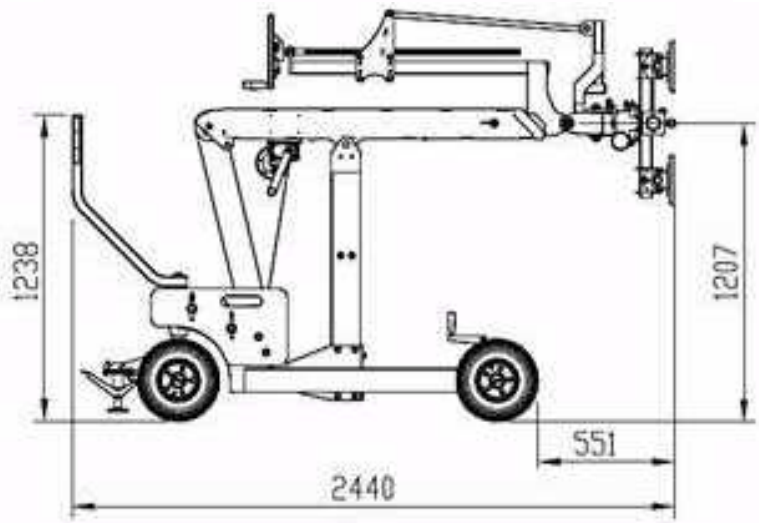

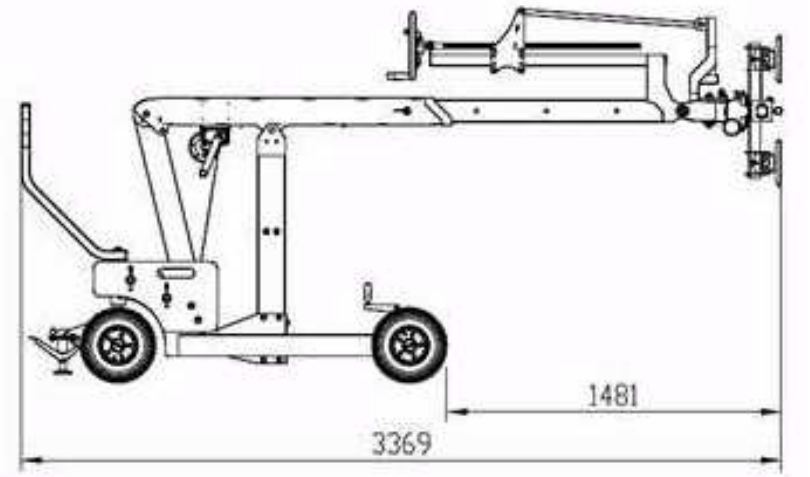

Traglast	250 kg
Gewicht mit Gegengewichten Glastraverse	 432 kg 22 kg
Gegengewichten St. Gewicht pro St.	 12 19 kg

Massen mit Seideshift

KeM.Tech
KSF EUROPE

ksf.europe@gmail.com
Für Deutschland … verkauf@ksf-europe.com

www.ksf-montagelift.com

ISO 9001

Glasroboter 250 kg

GRM 250

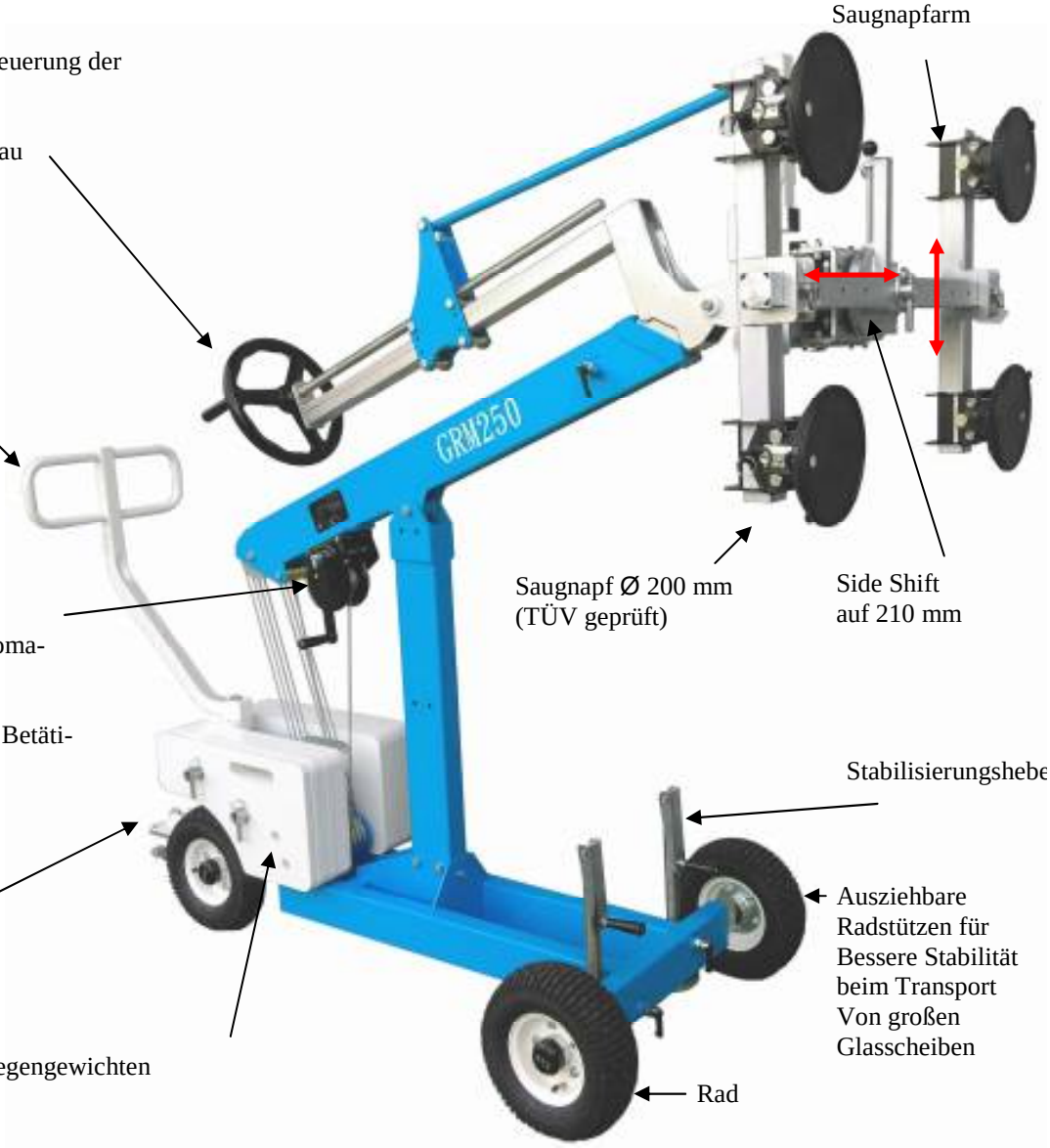

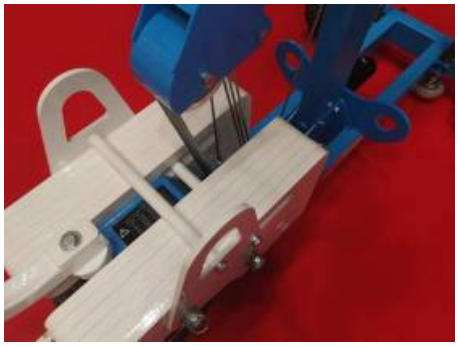

KeM.Tech KSF EUROPE

ksf.europe@gmail.com
Für Deutschland … verkauf@ksf-europe.com

www.ksf-montagelift.com

ISO 9001

Glasroboter 250 kg

GRM 250

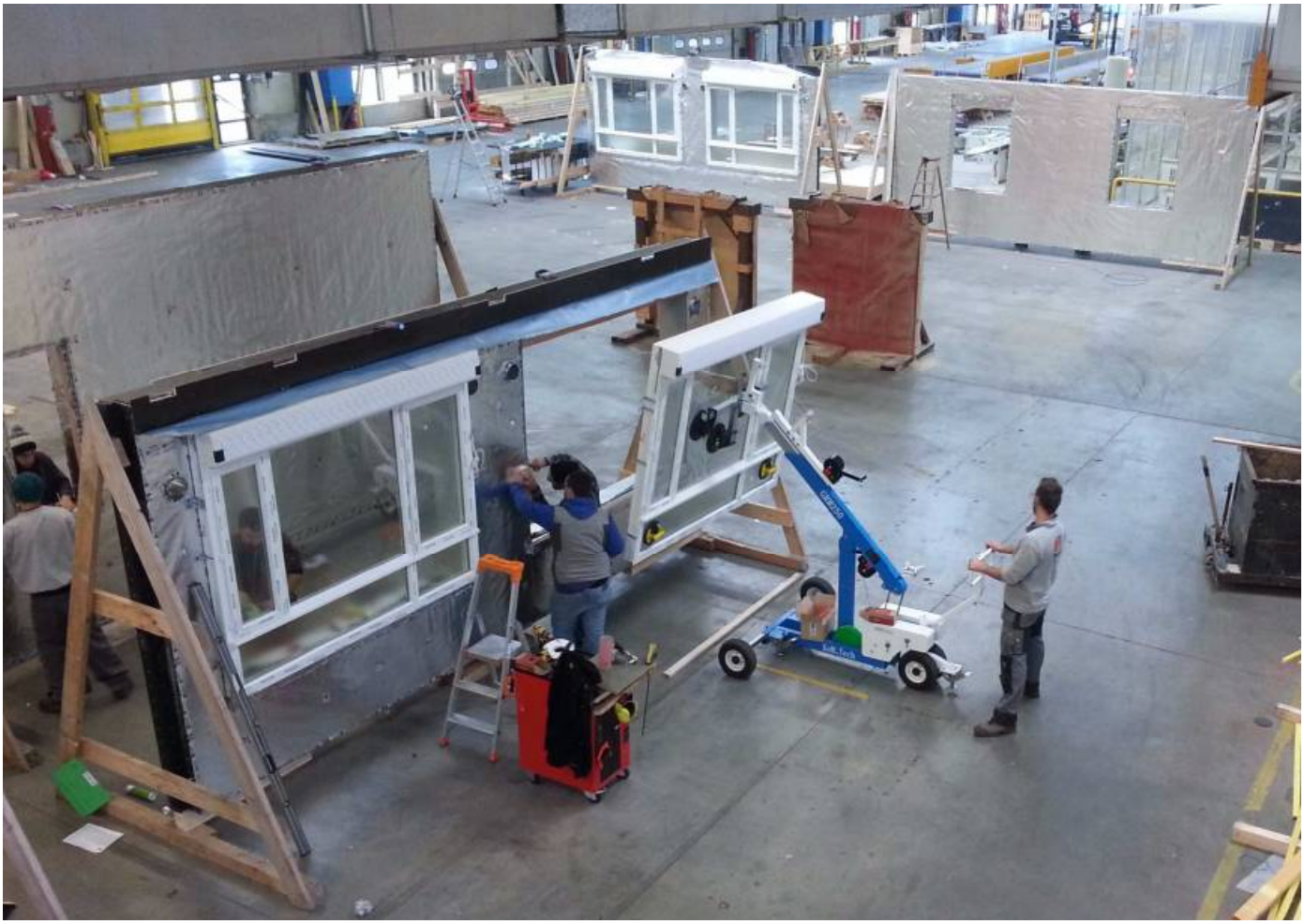

KeM.Tech
KSF EUROPE

ksf.europe@gmail.com
Für Deutschland … verkauf@ksf-europe.com

www.ksf-montagelift.com

ISO 9001

Glasroboter 250 kg

GRM 250

KeM.Tech
KSF EUROPE

ksf.europe@gmail.com
Für Deutschland … verkauf@ksf-europe.com

www.ksf-montagelift.com

ISO 9001