Elevador portátil

UPTER
CM 340 - CM 520
CA 400

CM 340

- Mástil telescópico construido en aluminio robusto tratado en caliente, compacto, fiable y seguro
- Montaje sin herramientas. Las patas se pueden desplegar o plegar en segundos sin herramientas
- **4 patas telescópicas**, versátiles e infinitamente ajustables. Se puede usar en terreno irregular, como en escaleras
- **Control remoto eléctrico con interruptor de velocidad variable**. El control de velocidad variable puede arrancar suavemente o bien ajustarse mediante la operación de micro altura
- Botón de paro de emergencia. Apretar el botón para parar la subida/bajada inmediatamente
- Operación manual: el elevador portátil está diseñado para operar manualmente en caso de fallo de corriente
- Freno automático de sobrecarga: está equipado para evitar la sobrecarga
- El nivel dentro del mástil asegura la instalación correcta mientras se instalan las patas telescópicas
- Diseño especial de la plataforma para instalar aire acondicionado tipo ventana
- Completamente portátil.
  Su diseño portátil hace que sea fácilmente transportable por una persona de un trabajo a otro
- Su diseño especial permite que trabaje cerca de la pared
- El CM 520 está equipado con ruedas, opción para el CM 340.

CA 400

UPTER	Altura básica	Altura de elevación	Capacidad de carga	Peso máqui-na	Dimensio-nes cerrado	Dimensio-nes en operación
CM 340	950 mm	3,3 m	3 m - 130 kg 3,3 m - 120 kg	21 kg	300 x 300 mm	1,1 x 1,1 m
CM 520	1050 mm	4,9 m	3 m - 140 kg 4 m - 130 kg 4,9 m - 90 kg	38 kg	380 x 380 mm	1,5 x 1,5 m
CA 400	**990 mm**	4 m	3 m - 160 kg 4 m - 150 kg	66 kg	550 x 650 mm	1 x 1 m

KeM.Tech
www.kemtech-ksf.com

Elevador portátil

UPTER
CM 340 - CM 520
CA 400

Las ventajas técnícas

4 patas telescópícas extensíbles Índívídualmente
Ajustable al mílímetro . Puede utílízarse, tanto en suelos con pendíente, como en escaleras

Paro de emergencía
Típo champígnon (cabeza roja) en el reductor.

Utílízacíón manual
por manivela o con un taladro eléctrico portátil de 14v minimo

Nível de burbuja sítuado en la cabeza del mástíl
Para controlar la posícíón horízontal de la bandeja

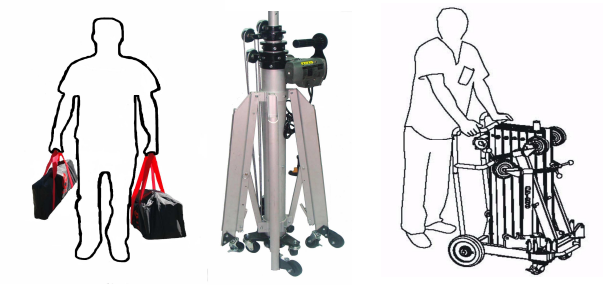

Rueda con freno
En opcíón para el CM 340,
Íncluída para el CM 520

Bolso para el transporte (para el CM 340)
Para transportarlo facilmente en una obra
Un bolso para el mástíl
Un bolso para la bandeja

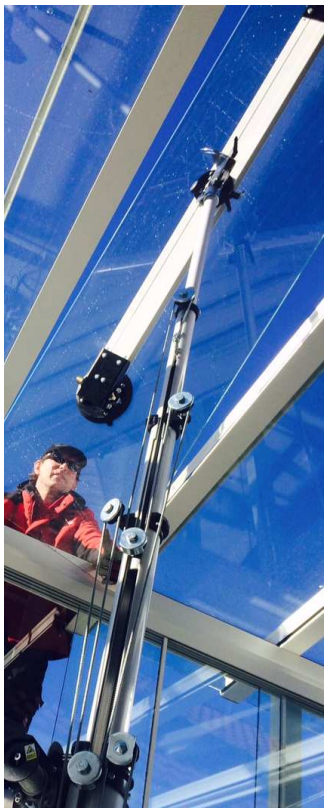

KeM.Tech
www.kemtech-ksf.com

CH - 1213 Petit Lancy
Tel + 41 79 937 09 97
Fax + 41 22 545 75 39
kemtech@bluewin.ch

© UPTER - KEM.TECH
Sous réserves de modifications sans préavis - Édition mai 2016

Elevador portátil

UPTER
CM 340 - CM 520
CA 400

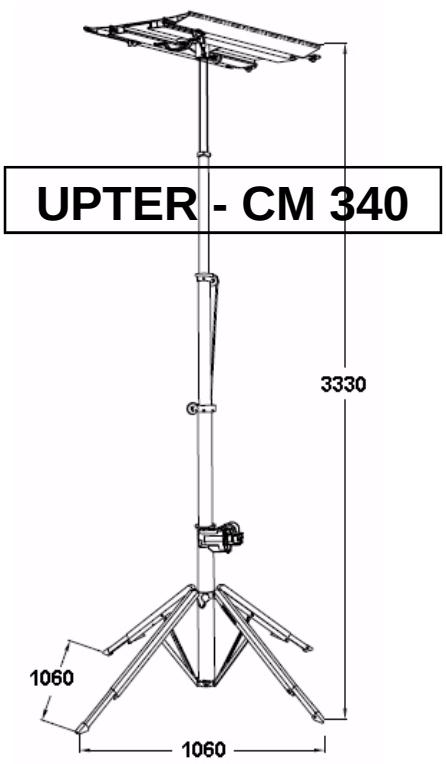

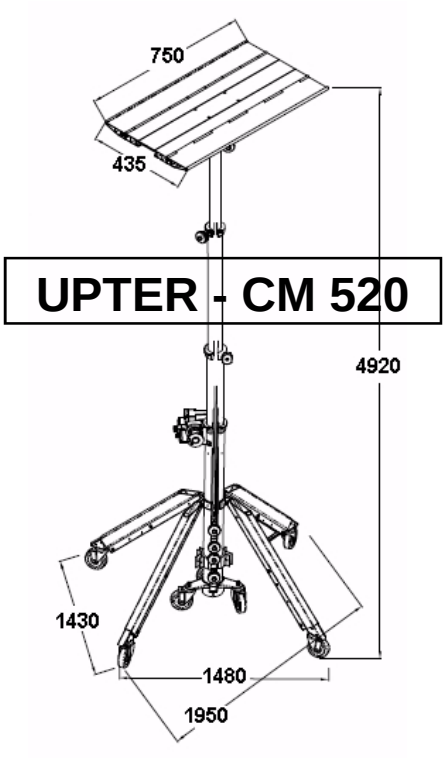

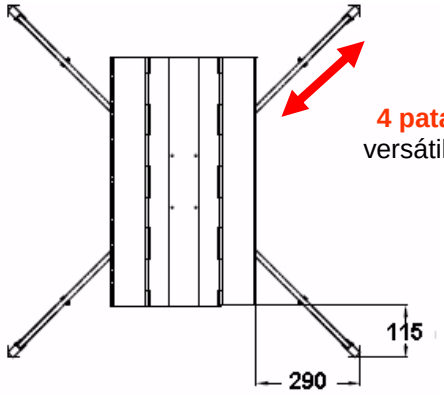

4 patas telescópicas, versátiles e infinitamente ajustables

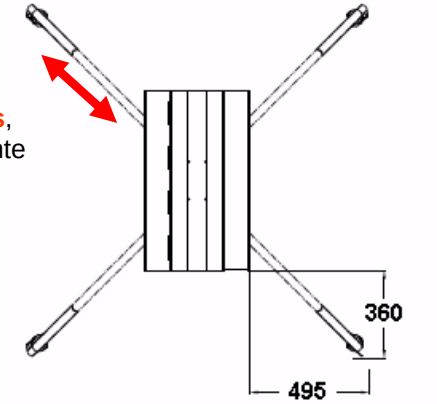

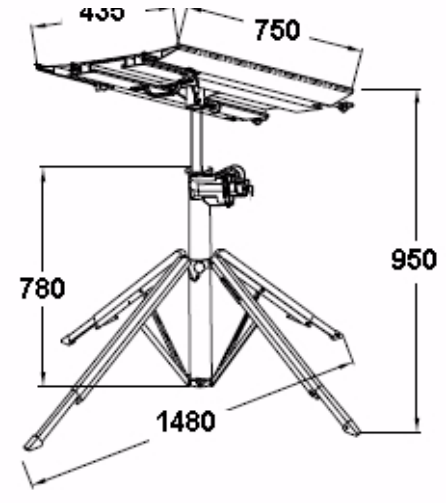

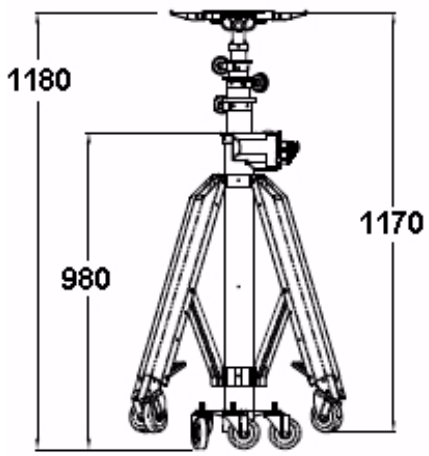

KeM.Tech
www.kemtech-ksf.com

CH - 1213 Petit Lancy
Tel + 41 79 937 09 97
Fax + 41 22 545 75 39
kemtech@bluewin.ch

Elevador portátil

UPTER
CM 340 - CM 520
CA 400

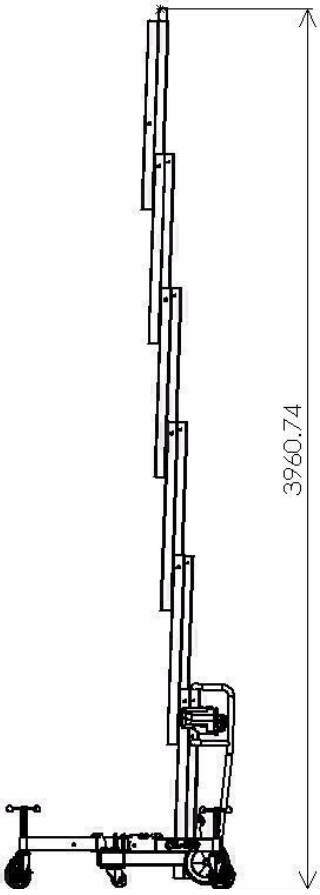

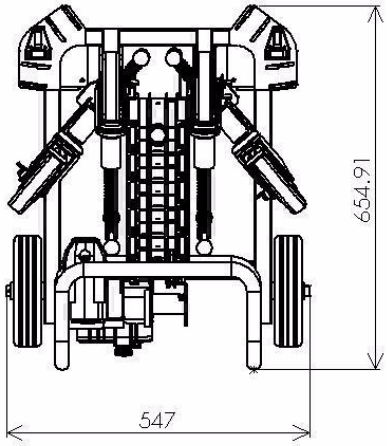

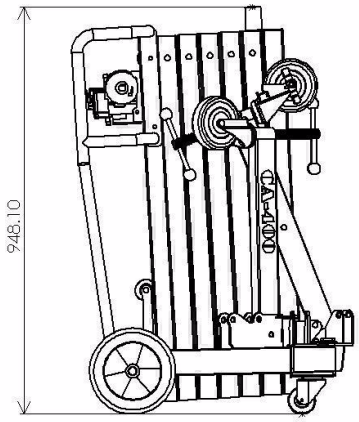

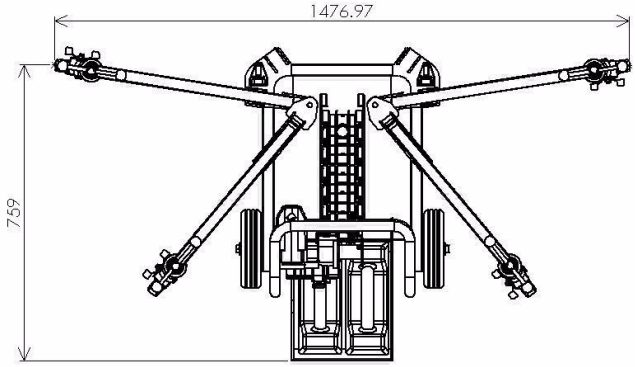

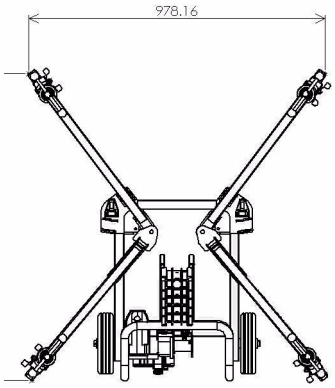

KeM.Tech
www.kemtech-ksf.com

CH - 1213 Petit Lancy
Tel + 41 79 937 09 97
Fax + 41 22 545 75 39
kemtech@bluewin.ch