Elevador transportador de cristales GT 2

capacidad 180 kg

- Montaje en obra en pocos segundos
- Estructura compacta y muy robusta
- Base extensible para montajes de fachadas
- Elevación y desplazamiento lateral máximo de la luna hasta 2400 mm
- Ruedas todo terreno de 300 mm de diámetro para facilitar el movimiento
- Desplazamiento de la carga sobre el lateral del bastidor para atravesar puertas con la carga de perfil
- Rotación de 360º de la barra de carga
- Desplazamiento incluso por terrenos accidentados
- Cabestrante de manivela con freno automático
- 2 ventosas de bombeo manual (capacidad unitaria 140kg)
  – posición ajustable sobre la barra de carga
- Peso de carga: se recomienda no sobrepasar los 80kg si un solo montador trasporta la carga ó 180 kg si son dos montadores

KeM.Tech
www.kemtech-ksf.com

Chemin Louis Hubert 2
CH - 1213 Petit Lancy

Tel + 41 79 937 09 97
Fax + 41 22 545 75 39
kemtech@bluewin.ch

Elevador transportador de cristales

GT 2

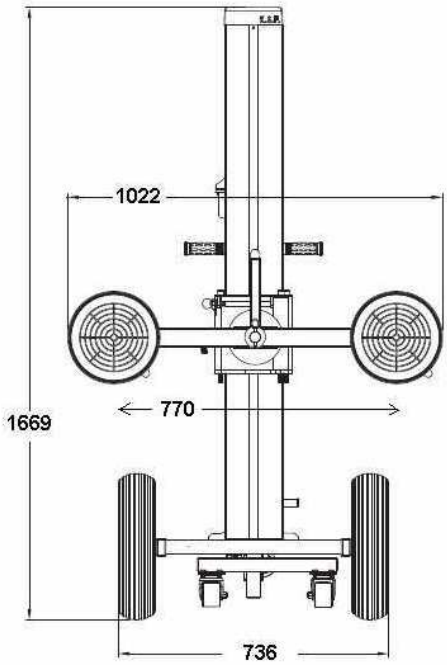

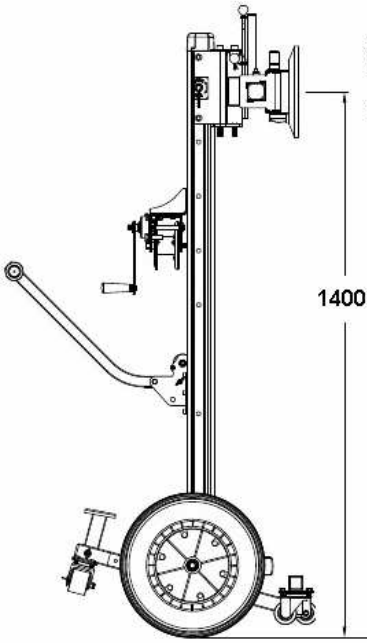

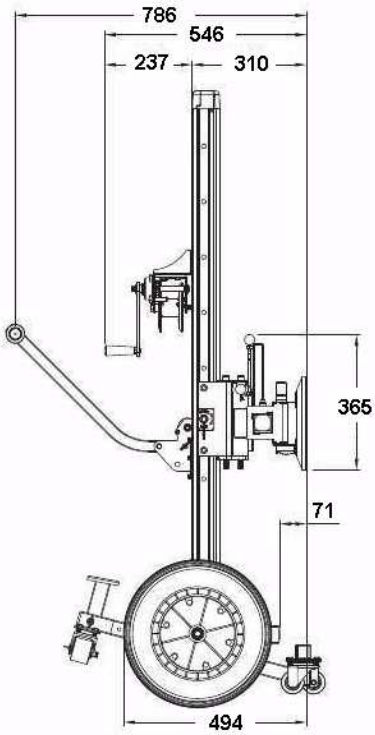

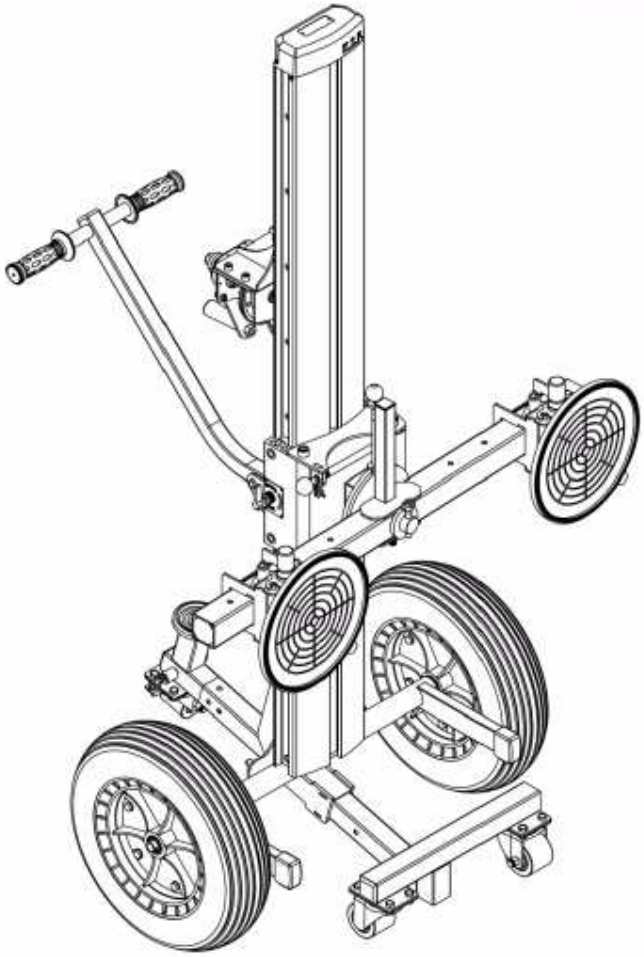

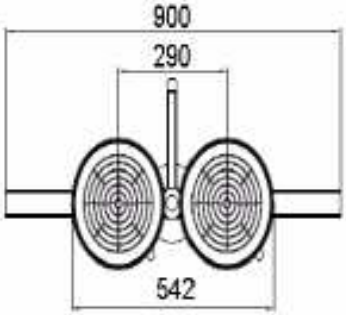

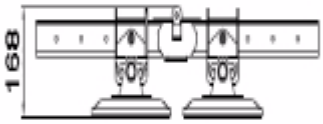

KeM.Tech

www.kemtech-ksf.com