# Elevador manual de cristales 250 kg

**GRM 250**

**Elevador de lunas compacto y desmontable para la colocación de ventanas y cristales pesados. Cómodo de transportar se monta y desmonta en el lugar de montaje**

- Puesta en marcha muy rápida
- Cómodo transporte (montado o desmontado)
- Estructura robusta
- Ruedas hinchables todo terreno
- Ruedas delanteras con distancia variable
- Brazo elevador extensible hasta 600mm
- Brazo elevador con rotación de 360º y marcas de indexación
- Posibilidad de transportar lateralmente la carga
- Cabestrante con manivela de freno automático
- 3 ventosas de bombeo manual (capacidad de elevación individual de 140kg)
- 12 contrapesos de 19 kg/ud

- **Articulación específica del brazo elevador para la carga directa desde el nivel del suelo**
- **Gancho opcional (en lugar de la barra de carga) para utilización del aparato como grúa**

**KeM.Tech**
www.kemtech-ksf.com

**CH - 1213 Petit Lancy**
**ksf.europe@gmail.com**

# Elevador manual de cristales 250 kg

**GRM 250**

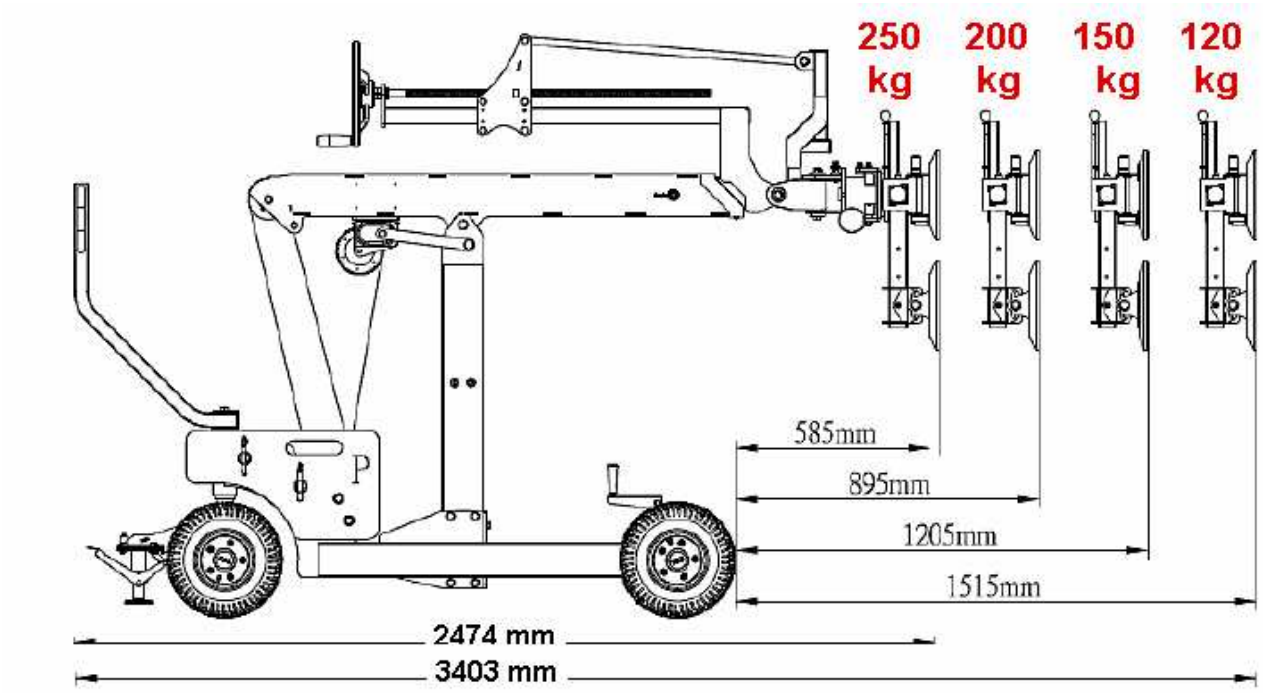


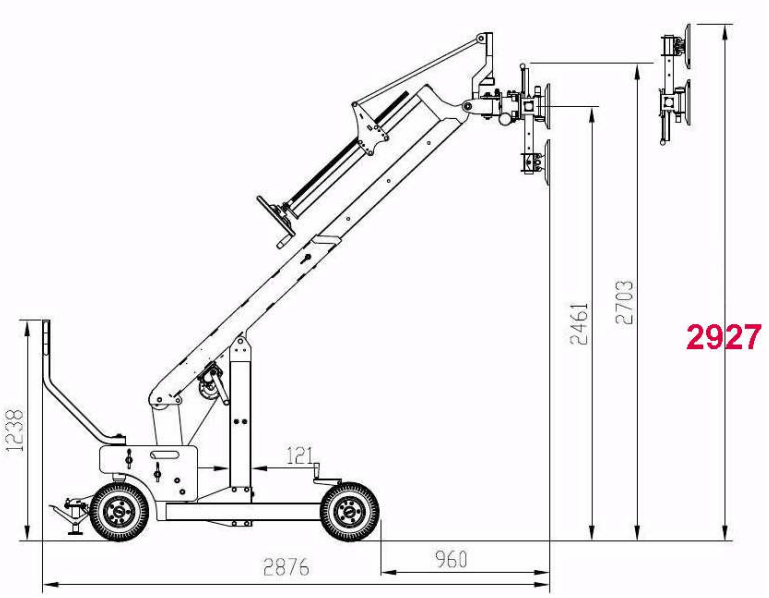


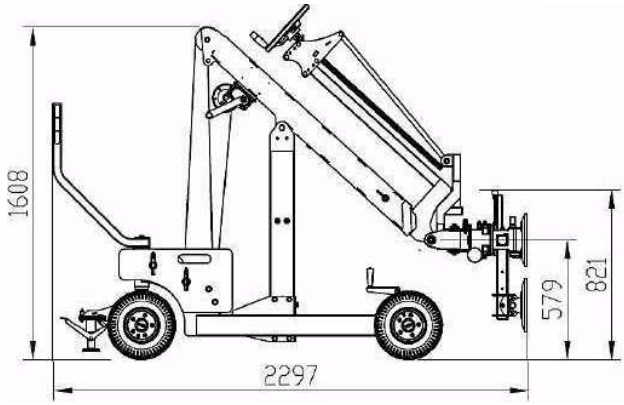


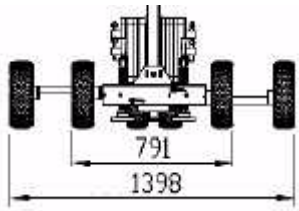


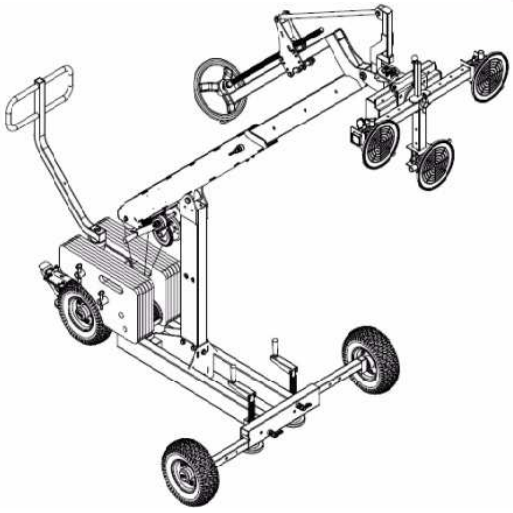

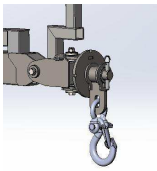

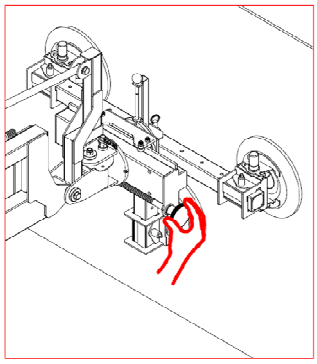

# Elevador manual de cristales 250 kg

**GRM 250**

**KeM.Tech**

www.kemtech-ksf.com

# Elevador manual de cristales 250 kg

**GRM 250**

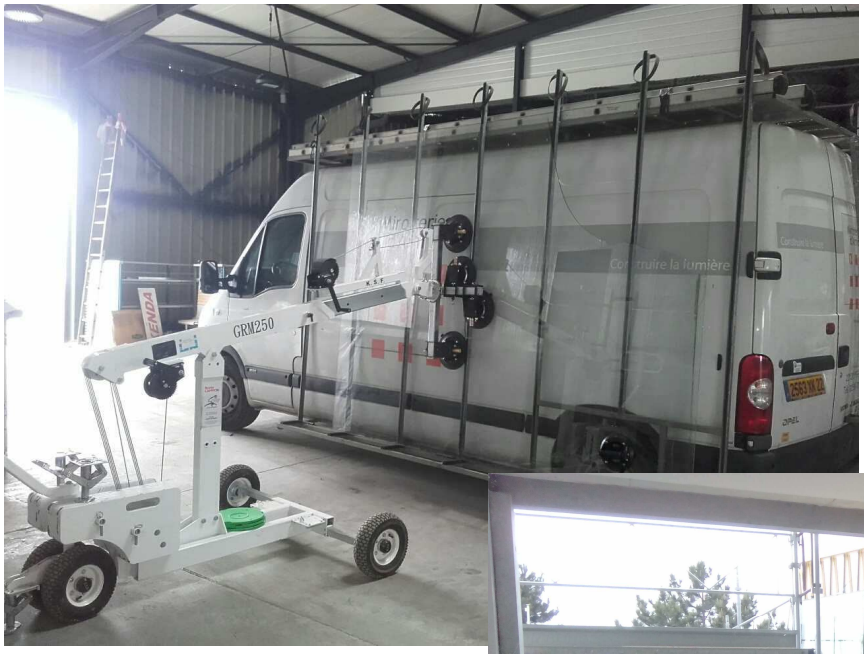

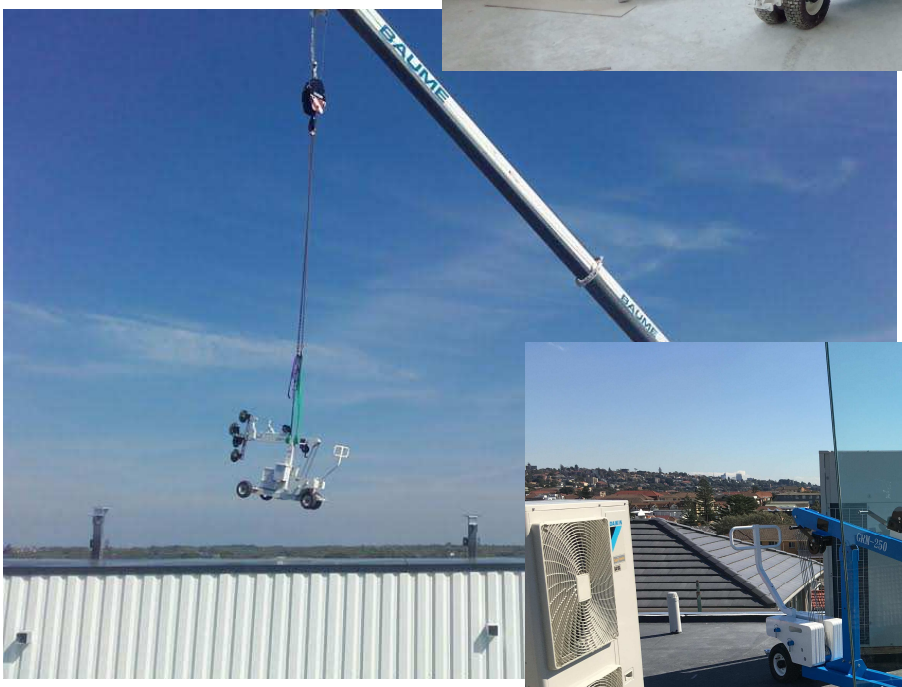

**KeM.Tech**

www.kemtech-ksf.com