Elévateur électrique portable

UPTER CA 400

150 kg / 4 m

Pour la mise en hauteur de charge en toute sécurité

C'est l'appareil de levage pour tous les chantiers

Petit et portable se transporte aisément pour une mise en action immédiate

- Mât en aluminium (rails coulissants anti-torsion)
- Seulement 2 éléments : le mât avec 4 pieds sur roues + le plateau
- Utilisation immédiate sur chantier, en action en quelques secondes sans outil
- Utilisation possible sur sol en pente / escaliers grâce au réglage des pieds
- **Système spécial UPTER** de réglage des pieds pour **travail en façade**
- Moteur électrique 230 V monophasé à **variateur de vitesse**
- Utilisation possible si panne de courant par manivelle fournie
- **Limiteur de couple intégré**, coupe le levage en cas de surcharge
- Plateau tournant (440 x 750 mm) à 360° avec blocage multi-positions
- Transport aisé sur chantier poignée + roues de transport)

UPTER	Hauteur de base	Charge Max.	Poids Mât	Cotes pieds fermés
CA 400	990 mm	150 kg / 4 m	66 kg	550 x 650 mm

4 pieds pliants
individuellement pour un transport aisé dans tout véhicule

Chassis protecteur et poignée de transport

2 pieds orientables
individuellement pour l'utilisation en façade (contre poids livrés)

Chaque pied avec roue frein à hauteur réglable

Accessoires

Rallonges plateau
de 2 x 380 mm

Tête de rotation
Multi-direction

Sous réserve de modifications sans préavis @ KeMTech

KeM.Tech
www.kemtech-ksf.com

Pour la Suisse / International
CH - 1213 Petit Lancy
Tel + 41 79 937 09 97
Fax + 41 22 545 75 39
kemtech@bluewin.ch

Pour la France / RF Gondrand
74100 Annemasse
Tél 06 62 04 66 50
Fax + 41 22 545 75 39
kemtech@laposte.net

Elévateur électrique portable

UPTER CA 400

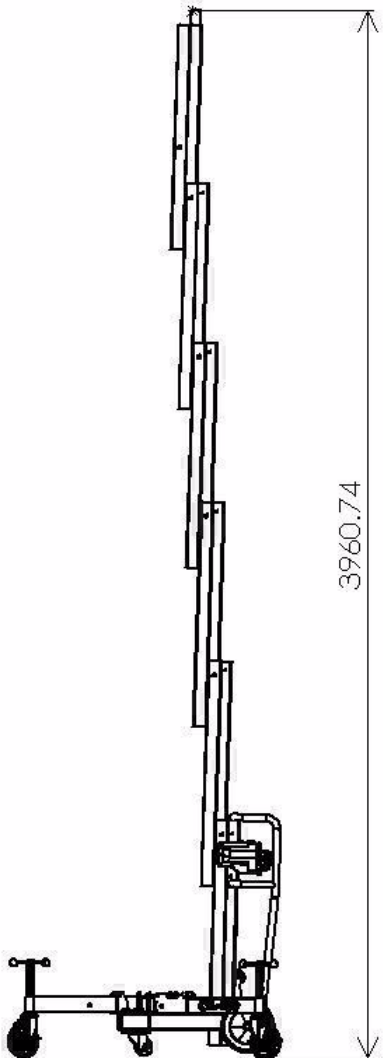

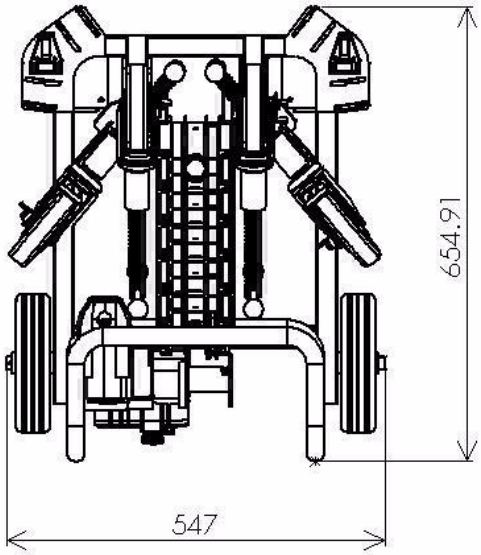

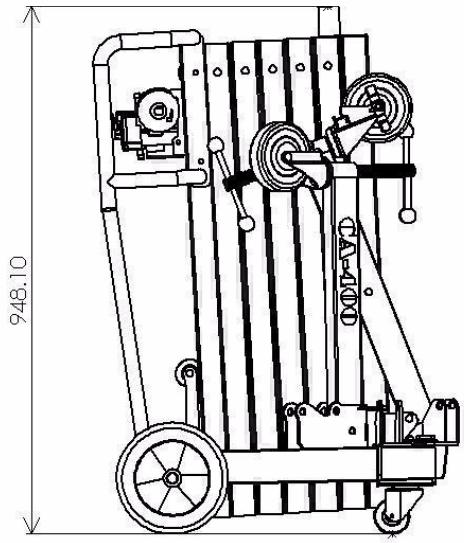

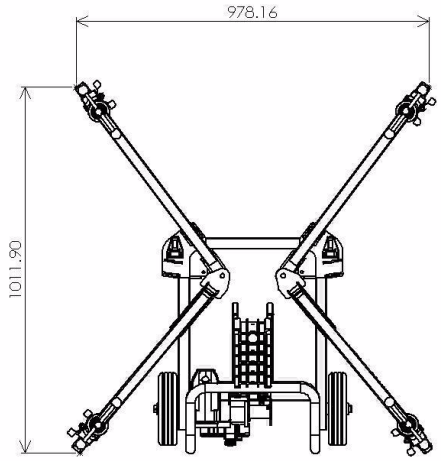

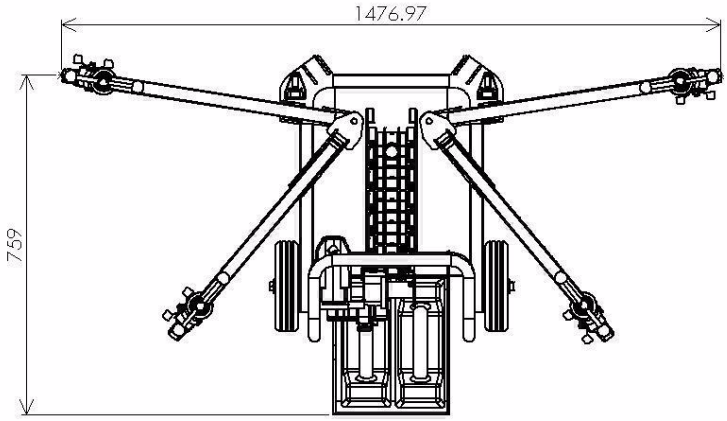

KeM.Tech

www.kemtech-ksf.com

Les cotes sont données en mm

CE

Sous réserve de modifications sans préavis @ KeMTech

Elévateur électrique portable

UPTER CA 400

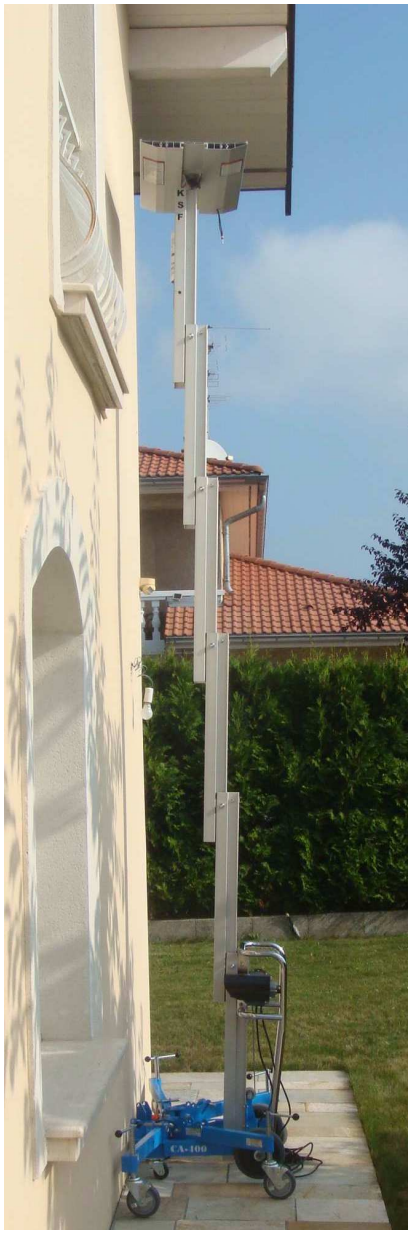

KeM.Tech

www.kemtech-ksf.com