Lève vitre électrique portable BD 400

Elévateur universel - Levage 4,1 m

BD 400 est le lève vitre électrique portable universel pour la mise en hauteur de charge lourde en toute sécurité.

Grace à sa construction unique, le levage de charge au plus près possible d'un mur est aussi possible

C'est l'appareil de levage adapté à tous chantiers ou ateliers

Grace à son très faible encombrement et son faible poids il se transporte aisément pour une mise en action immédiate

- Mât avec rails anti-torsion en aluminium et poulies en acier
- Seulement 2 éléments : l'élévateur et l'accessoire de levage
- Utilisation immédiate sur chantier, mise en action en quelques secondes sans outil
- Moteur électrique 230 V monophasé à **variateur de vitesse**
- Utilisation possible si panne de courant (par exemple avec visseuse sur accus ou manivelle - non fournis))
- **Limiteur de couple intégré**, coupe le levage en cas de surcharge
- Transport aisé sur chantier grâce aux roues de transport
- Roues à empattement réglable, pour une meilleure stabilité avec de grands volumes
- De par sa conception les pieds se mettent devant ou derrière le mât (pour le travail en façade)

UPTER	Charge admise	Poids
BD 400	250 kg	100 kg

En version de base, équipé de fourche (largeur réglable)

KeM.Tech
www.kemtech-ksf.com
ksf.europe@gmail.com

ISO 9001

Lève vitre électrique portable

BD 400

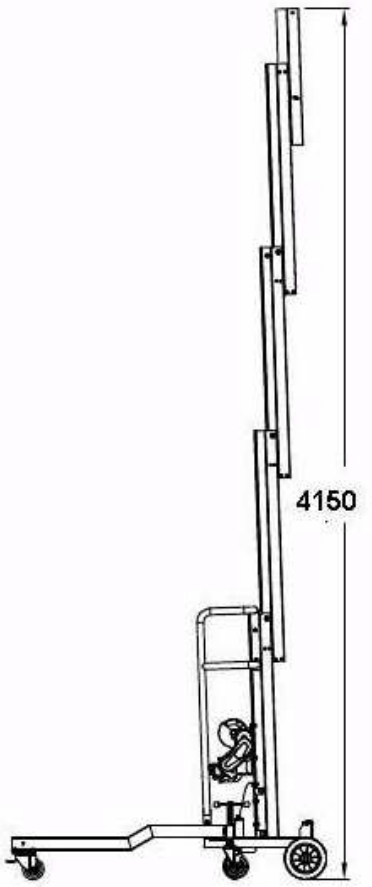

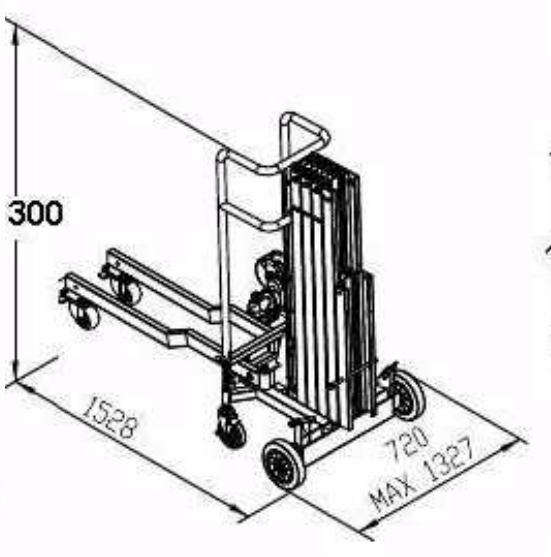

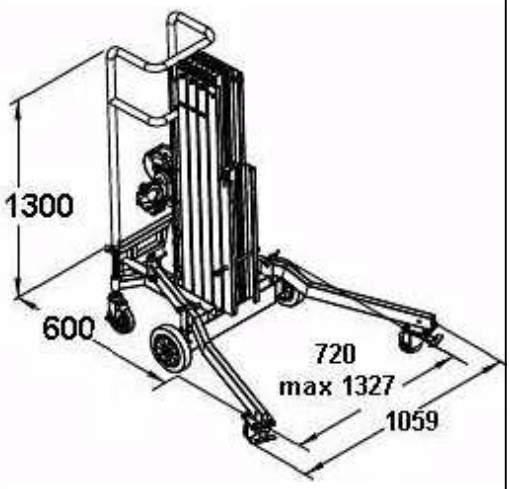

Deux utilisations possibles
- **Pieds devant les mâts**
- **Pieds derrière les mâts pour travail en façade**

En version de base, l'équipement comprend
- Fourche de levage inversable (largeur réglable)
- Potence de levage

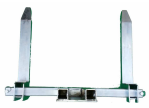

Pour travail en façade :
- 4 x contre poids avec support
- 1 x guide de manœuvre

Equipements en option

- Plateau pour poutre / tuyau / etc ..
- Palonnier 180 kg à 4 ventouses pour le verre avec tête de rotation
- Palonnier mur rideau 250 kg à 4 ventouses
- Palonnier pour puits de lumière

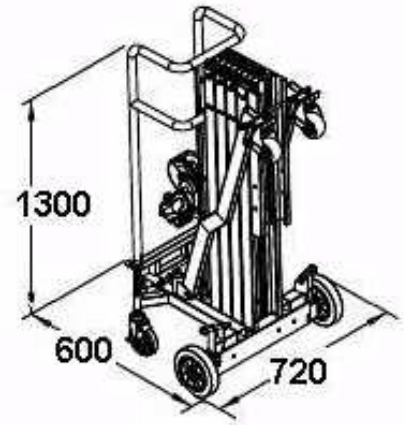

Plateau

palonnier 180 kg

palonnier 250 kg

palonnier puits de lumière

Lève vitre électrique portable

BD 400

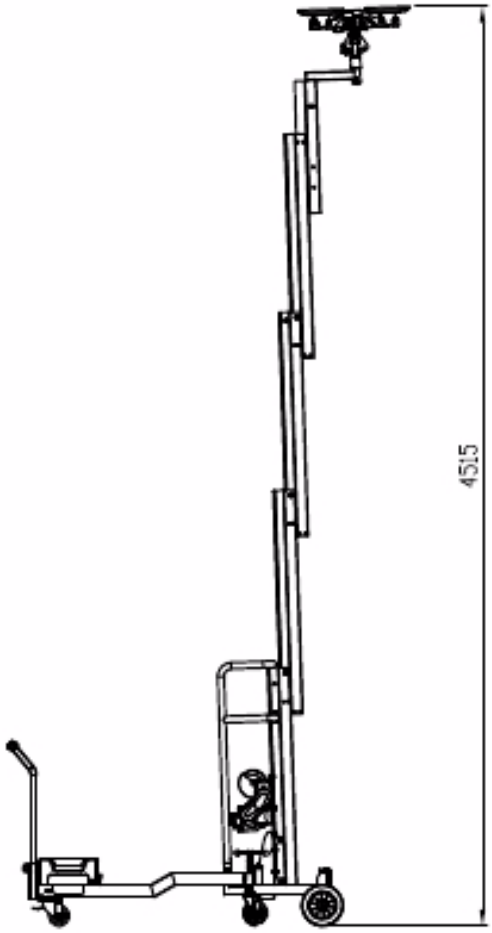

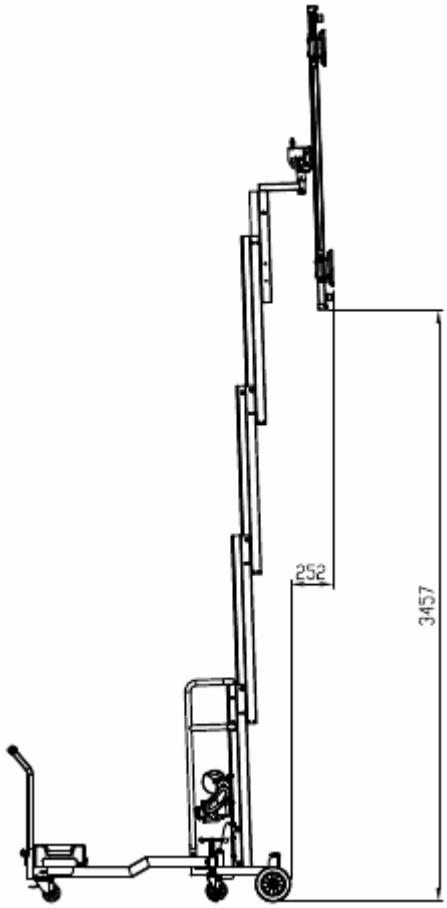

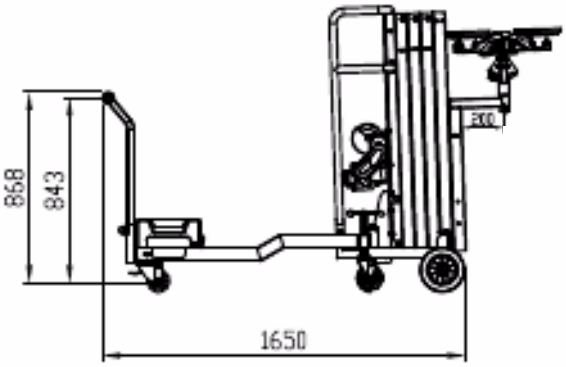

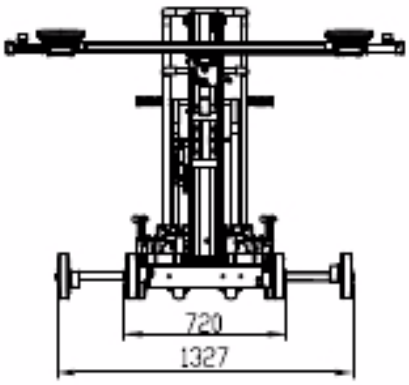

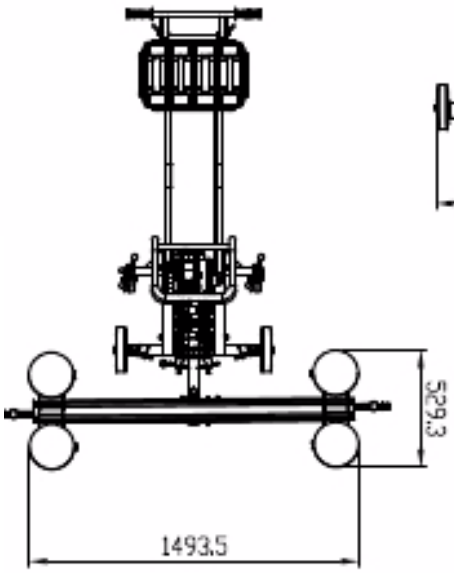

Sous réserve de modifications sans préavis @ KeM.Tech

KeM.Tech K.S.F. KeM.Tech

www.kemtech-ksf.com

Avec palonnier universel 180 kg

Cotes en mm

CE

Lève vitre électrique portable

BD 400

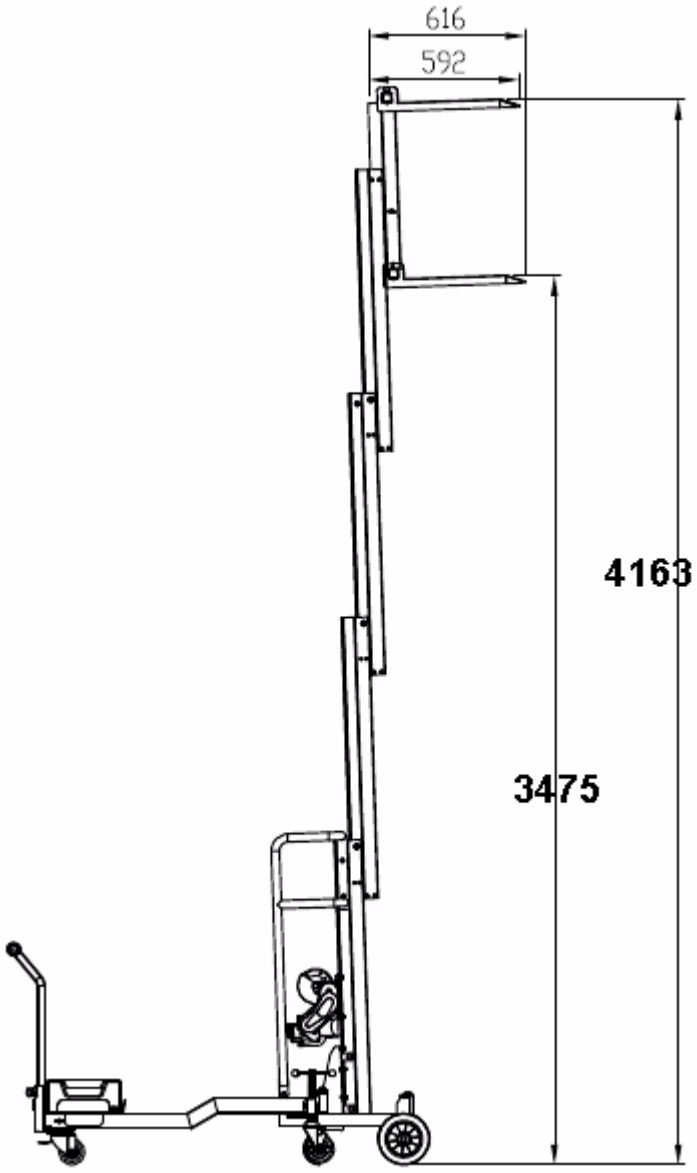

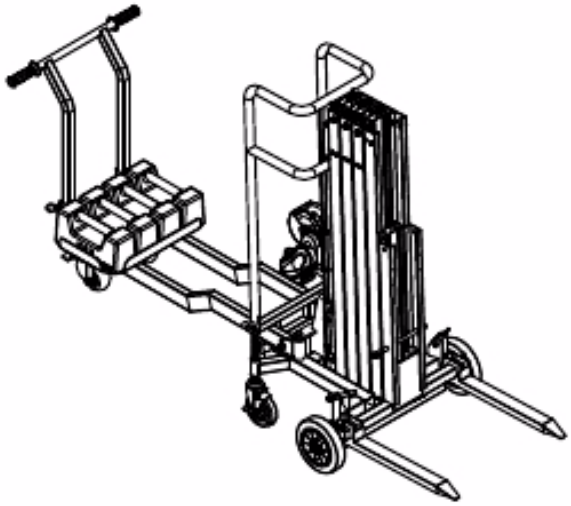

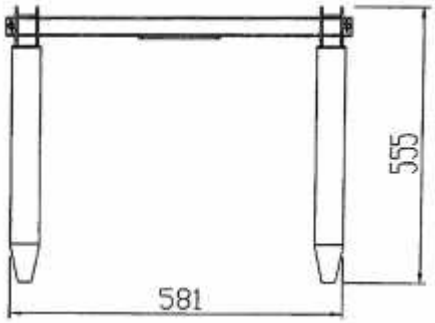

Largeur réglable

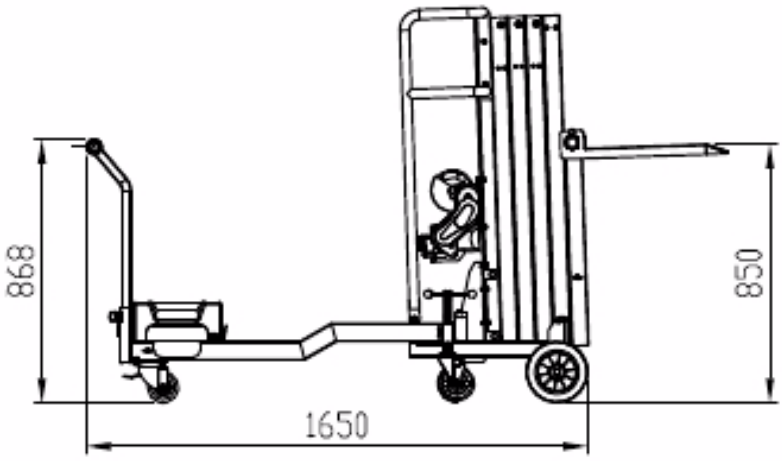

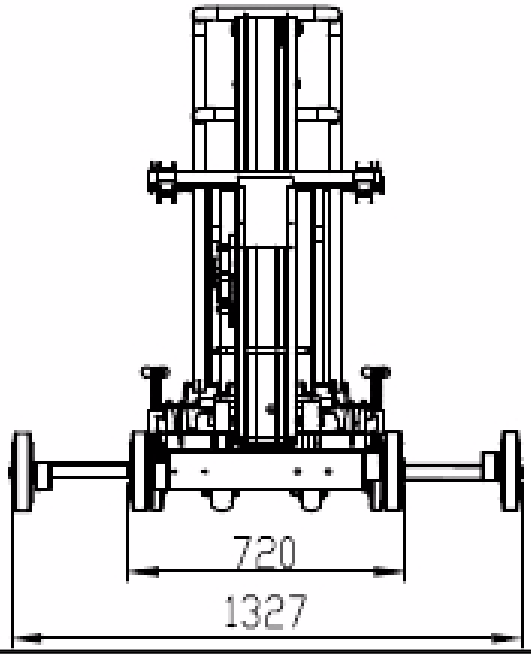

Sous réserve de modifications sans préavis @ KeM.Tech

KeM.Tech

www.kemtech-ksf.com

Avec fourche de levage

Cotes en mm

CE

Lève vitre électrique portable

BD 400

KeM.Tech

www.kemtech-ksf.com

Lève vitre électrique portable

BD 400