Tragbarer elektrischer Montagelift BD 400

250 kg / 4,1 m

BD 400 ist der universelle elektrische Montagelift für schwere Last in Sicherheit.

Dank seiner Konstruktion es ist auch möglich, so nah wie möglich an eine Wand zu heben.

Universal Lift für Baustelle.

Klein und leicht für Transport Geringe Transporthöhe.

Unmittelbar einsetzbar.

- Mast aus Aluminium (Teleskopmast)
- Ohne Werkzeuge kann das Gerät in Sekunden aufgestellt werden.
- Kann **direkt an der Wand** aufgebaut werden, Beine einstallbar für Wandmontage (mit Gegengewichten)
- Motor 230 V mit elektrische Fernbedienung mit **variabler Geschwindigkeit**.
- Not-Aus Taste, wenn gedruckt wird sofort das Heben / Senken unterbrochen.
- Handbetrieb möglich beim Stromausfall durch Akkuschrauber (nicht geliefert).
- Automatische **Rutchkupplung**
- Einstellbare Ausleger

Traglast	Arbeitshöhe	Gewicht
250 kg	4,1 m	100 kg

Grundversion mit :

- Lastgagel
- Kranarm

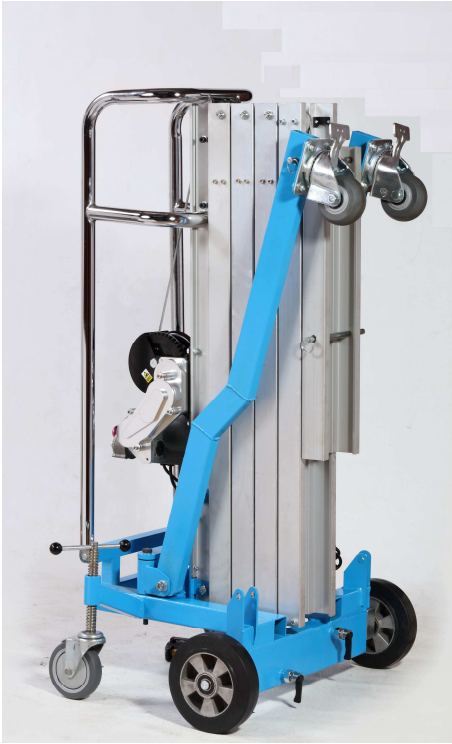

KeM.Tech KSF EUROPE

ksf.europe@gmail.com
Für Deutschland … verkauf@ksf.europe.com

www.ksf-montagelift.com

ISO 9001

Tragbarer elektrischer Montagelift BD 400

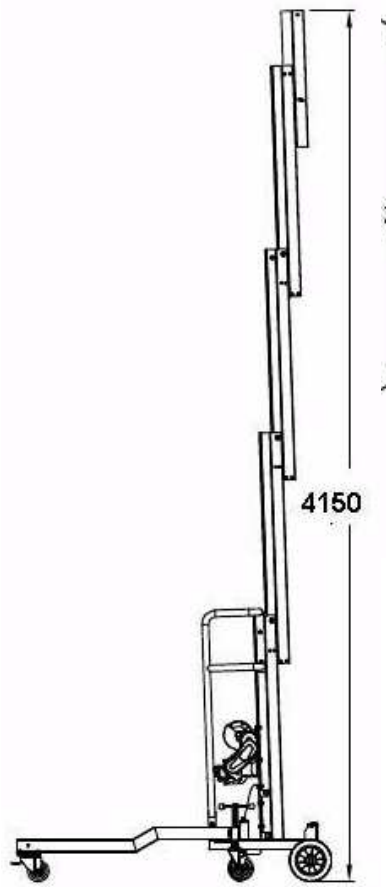

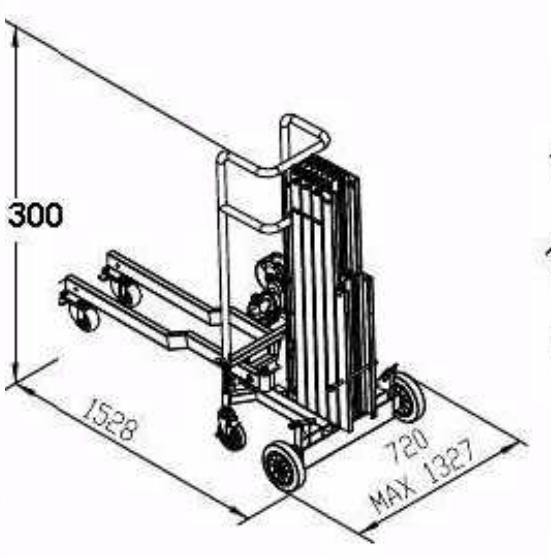

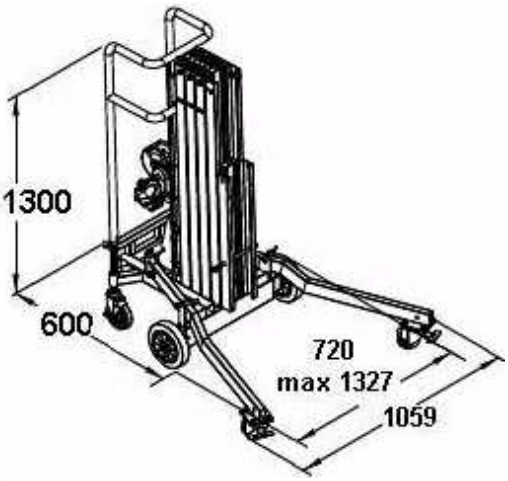

Zwei möglichkeiten

- **Füße vor den Mast**
- **Füße hinter den Mast für Wandarbeiten**

Grundversion mit :
- Lastgagel
- Kranarm mit Lasthaken

Für Wandarbeit
- 4 x Gegengewichten
- 1 x Lenker

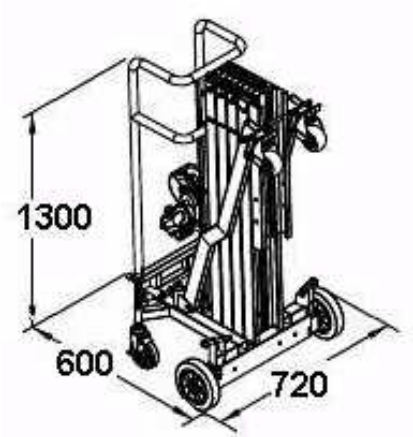

Optionales Zubehör

- Plattform
- Glastraverse G-LS 120 kg mit Dreh-Knick-Gelenk
- Glastraverse G-CM 120 kg mit Dreh-Knick-Gelenk für Dachfenster
- Glastraverse mit Verlängerungen 180 kg mit Dreh-Knick-Gelenk für vertikales und horizontales heben der Glas-Elemente
- Glastraverse 250 kg für vertikales heben der Glas-Elemente

Plattform

Glastraverse 180 kg

Glastraverse G-CM 120 kg

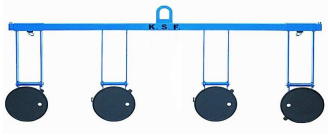

Glastraverse 250 kg

Änderungen vorbehalten @ KeM.Tech KSF

KeM.Tech KSF EUROPE

ksf.europe@gmail.com
Für Deutschland … verkauf@ksf.europe.com

www.ksf-montagelift.com

ISO 9001

Tragbarer elektrischer Montagelift BD 400

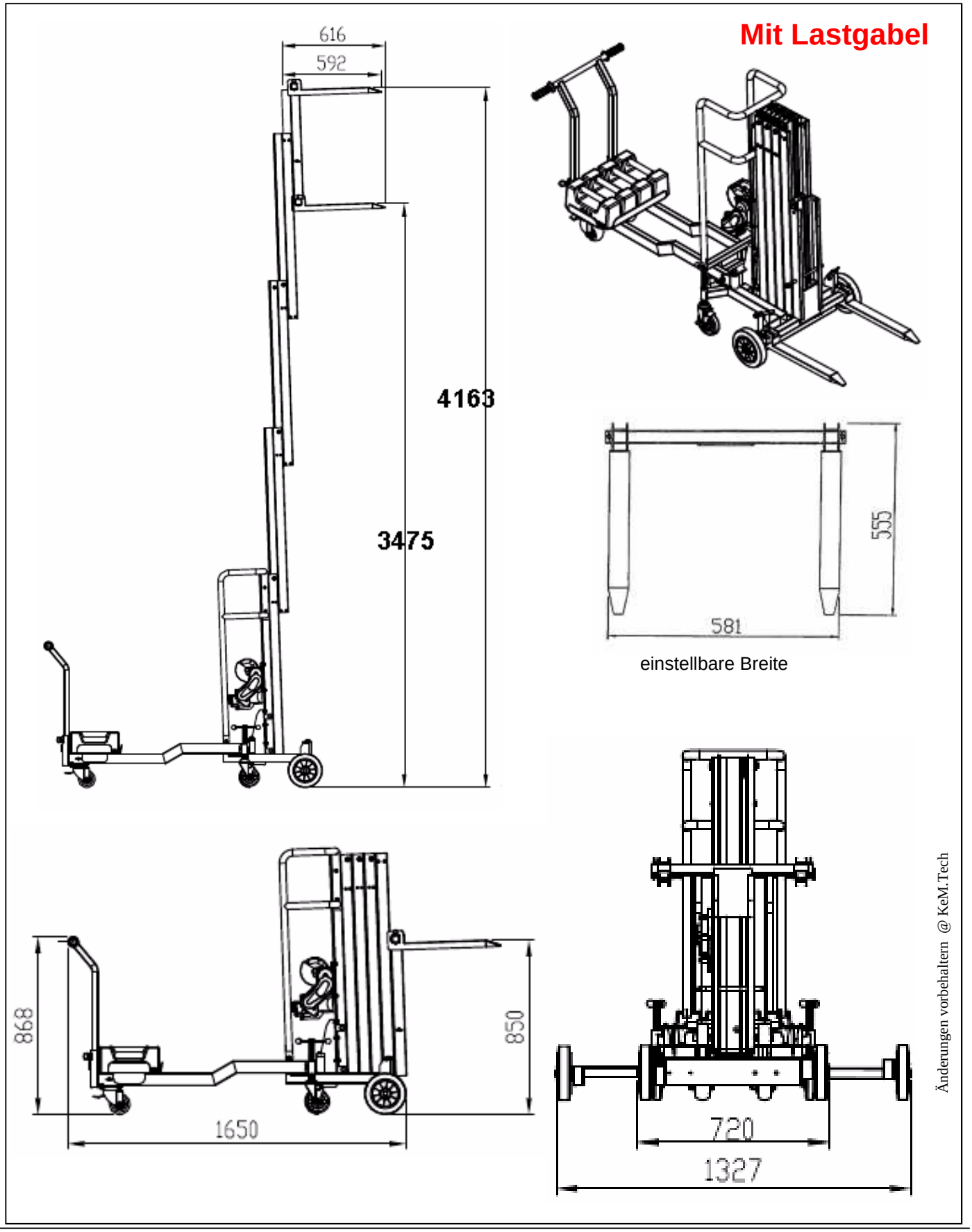

KeM.Tech
KSF EUROPE

ksf.europe@gmail.com
Für Deutschland … verkauf@ksf.europe.com

www.ksf-montagelift.com

ISO 9001

Tragbarer elektrischer Montagelift BD 400

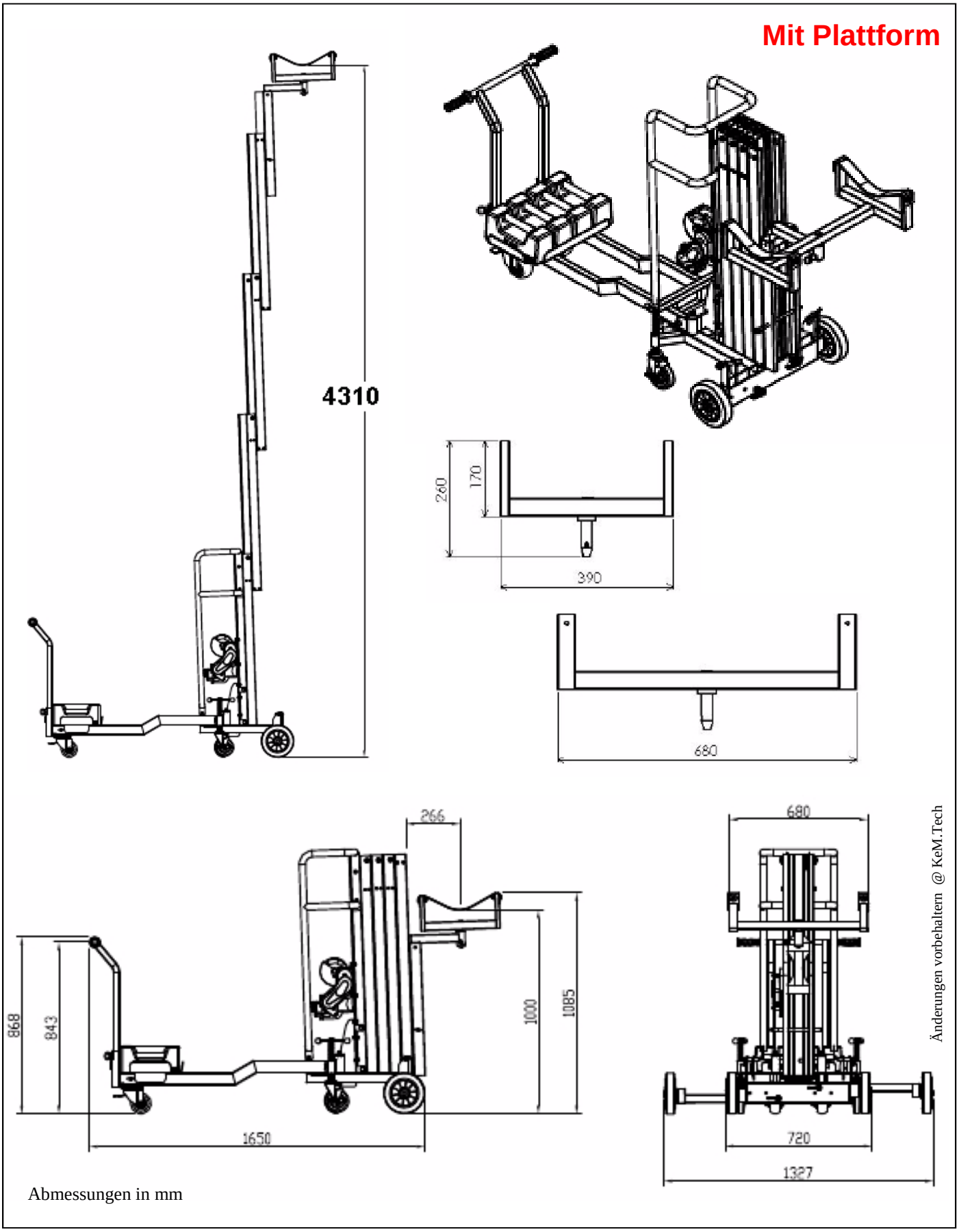

Abmessungen in mm

Tragbarer elektrischer Montagelift BD 400

Mit Kranarm

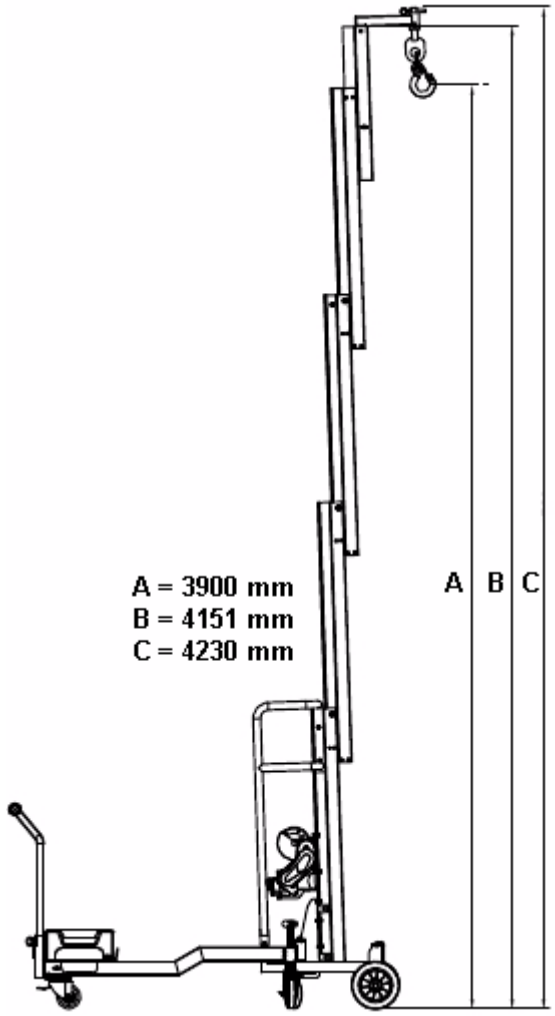

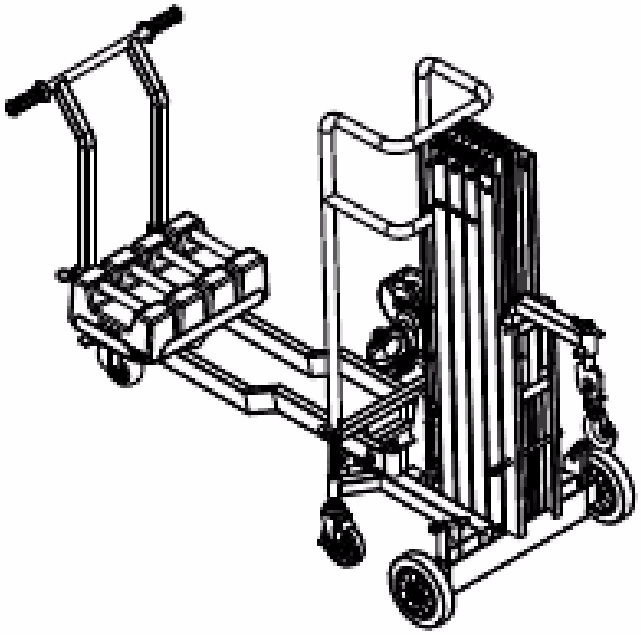

Änderungen vorbehaltern @ KeM.Tech

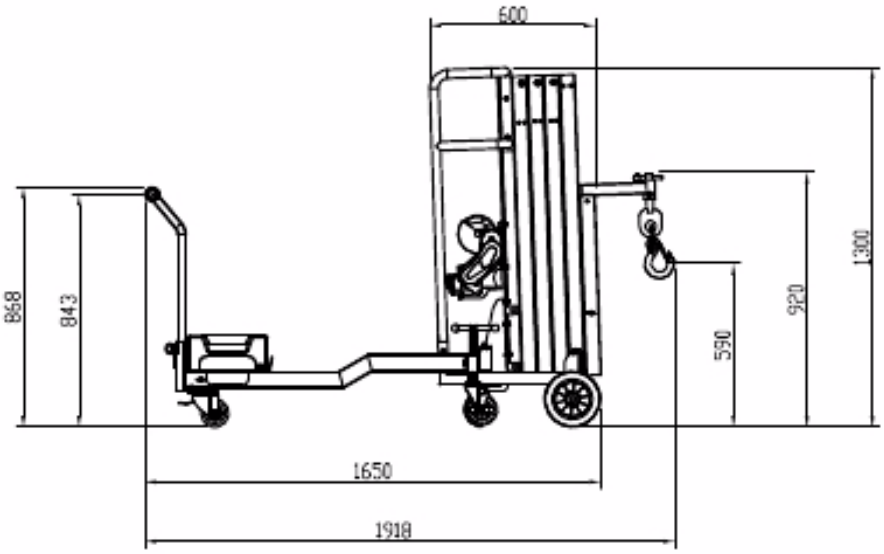

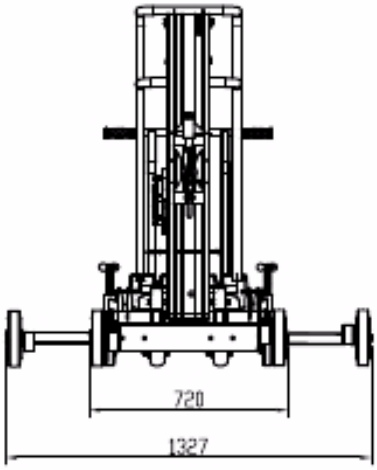

Abmessungen in mm

KeM.Tech KSF EUROPE

ksf.europe@gmail.com
Für Deutschland … verkauf@ksf.europe.com

www.ksf-montagelift.com

ISO 9001

Tragbarer elektrischer Montagelift BD 400

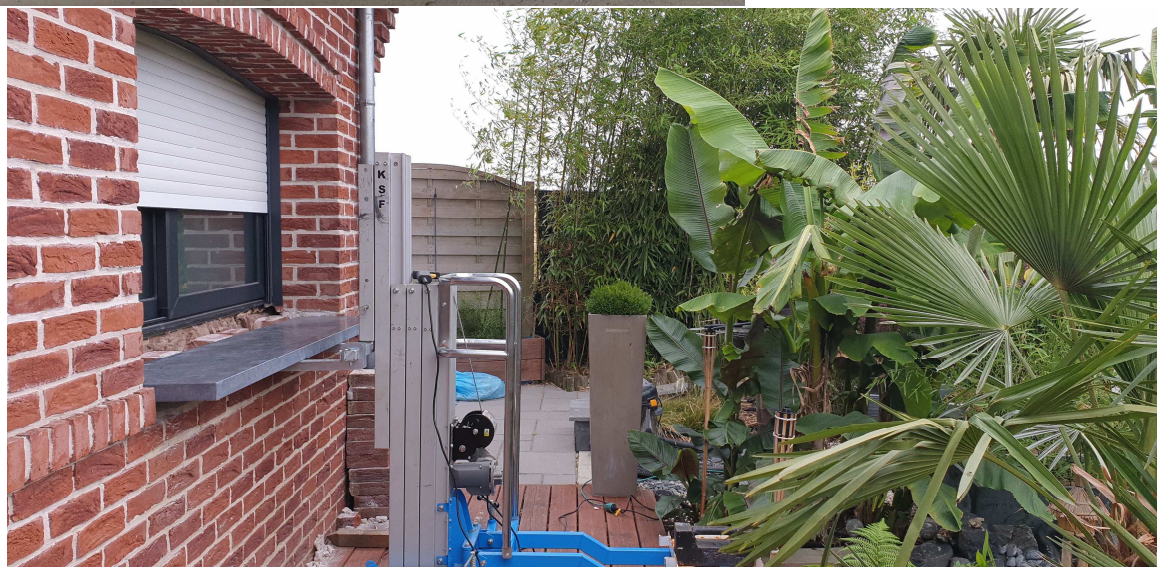

KeM.Tech
KSF EUROPE

ksf.europe@gmail.com
Für Deutschland … verkauf@ksf.europe.com

www.ksf-montagelift.com

ISO 9001

Tragbarer elektrischer Montagelift BD 400

ksf.europe@gmail.com
Für Deutschland … verkauf@ksf.europe.com

www.ksf-montagelift.com

ISO 9001