Elevador manual polivalente

AL 330

Capacidad 110 kg / 3,3 m

Pequeño y portátil, se transporta con comodidad para una puesta en marcha inmediata en la obra.
Elevador indispensable para cualquier instalación en obra o en el taller gracias a sus diferentes accesorios.

- Mástil anti-torsión
- Poleas de acero
- Despliegue inmediato en la obra
- Tracción con manivela manual con freno automático
- Tamaño compacto para facilitar su tranporte en cualquier vehículo
- Patas con ruedas pivotantes de Ø 100 mm equipadas con freno para el posicionamiento de la carga
- Cuatro ruedas de desplazamiento del elevador, dos de ellas pivotantes

Cabestrante con cárter de protección

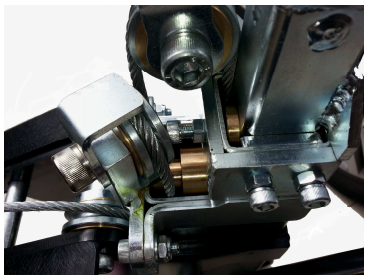

Mecánica de precisión con anillos de bronze

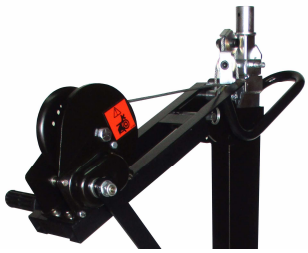

Para su seguridad
La manivela esta separada del mástil para evitar accionarla

KeM.Tech
www.kemtech-ksf.com

ksf.europe@gmail.com

ISO 9001

Elevador manual polivalente

AL 330

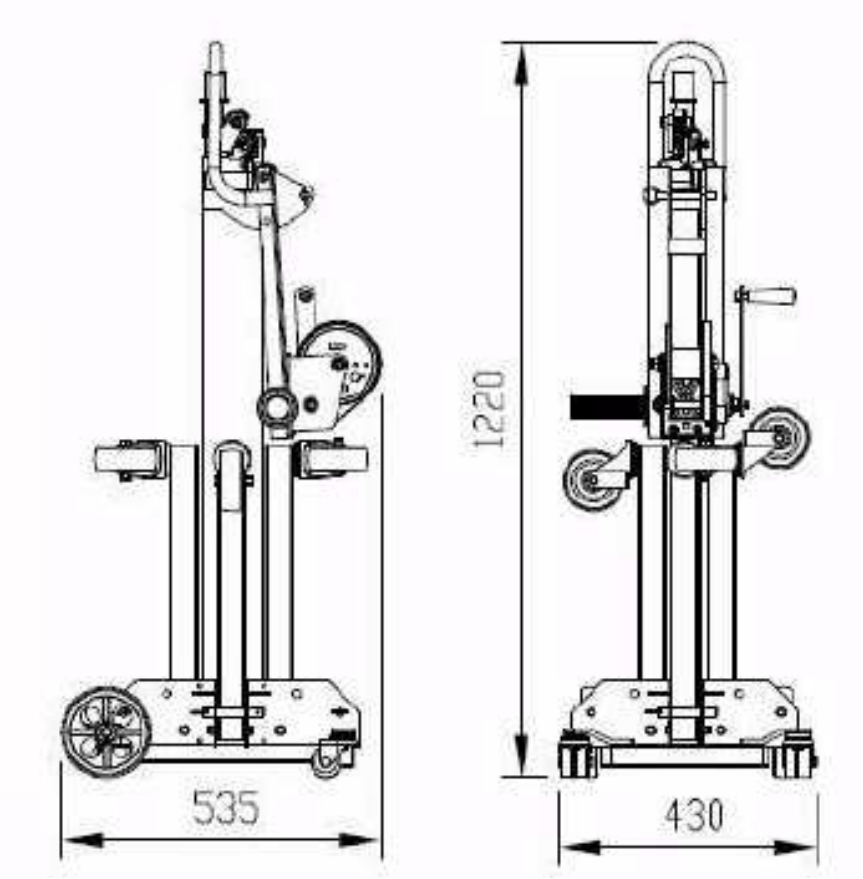

Capacidad	110 kg
Peso mástil Peso plataform	41 kg 5,8 kg
Altura elvación.	3,3 m
Platforma	770 x 460 mm
Diámetro cabl	Ø 5 mm

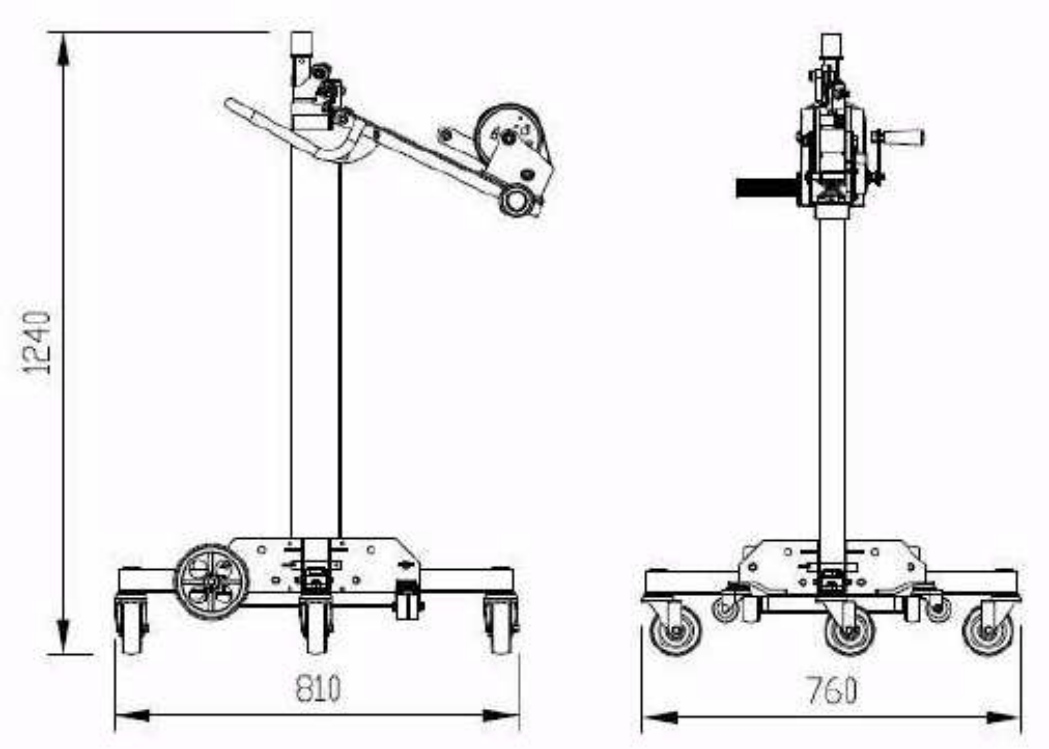

CE

KeM.Tech
www.kemtech-ksf.com

ksf.europe@gmail.com

ISO 9001